Произведено по заказу ОАО «КЗХ «БИРЮСА»
Россия, 660123, г. Красноярск, пр. им. газеты «Красноярский рабочий», 29

«КЗХ «БИРЮСА» ААҚ тапсырысы бойынша өндірілді
Ресей, 660123, Красноярск қ., «Красноярский рабочий» газет ат. даң., 29 үй

бирюса

РУКОВОДСТВО ПО ЭКСПЛУАТАЦИИ Стр. 1
ПАЙДАЛАНУ ЖӨНІНДЕГІ НҰСҚАУЛЫҚ Бет 27

www.biryusa.ru
service@biryusa.ru

БИРЮСА

CD 466
CD 492

FD 431

SBS 460
SBS 573
SBS 587

Благодарим Вас за выбор продукции «Бирюса»!

Информацию о телефонах и адресах авторизованных сервисных центров Вы можете найти на нашем сайте www.biryusa.ru, либо отсканировав QR-код.

Если у Вас возникнут вопросы, связанные с качеством или сервисным обслуживанием продукции «Бирюса», Вы можете обратиться в службу сервисного обслуживания по телефону **8 800 250 0014** (бесплатный звонок из любого региона РФ), режим работы - пн-пт 04:00-13:00 (MSK), либо направив обращение на электронную почту **service@biryusa.ru.**

Перед началом эксплуатации настоятельно рекомендуем ознакомиться с настоящим руководством!

СОДЕРЖАНИЕ

ОБЩИЕ СВЕДЕНИЯ 2

ПОДГОТОВКА К ЭКСПЛУАТАЦИИ 2

ТРЕБОВАНИЯ БЕЗОПАСНОСТИ 4

КОМПЛЕКТАЦИЯ 5
Бирюса CD 466, CD 492 5
Бирюса FD 431, SBS 460 6
Бирюса SBS 573, SBS 587 7
ЭКСПЛУАТАЦИЯ 8
Бирюса CD 466 8
Бирюса CD 492 10
Бирюса FD 431 12
Бирюса SBS 587 14
Бирюса SBS 460 16
Бирюса SBS 573 17

РЕКОМЕНДАЦИИ ПО ХРАНЕНИЮ ПРОДУКТОВ 20

ОБСЛУЖИВАНИЕ И УХОД 20

ВОЗМОЖНЫЕ НЕИСПРАВНОСТИ И МЕТОДЫ ИХ УСТРАНЕНИЯ 21

УТИЛИЗАЦИЯ 22

ТЕХНИЧЕСКИЕ ХАРАКТЕРИСТИКИ 23

ГАРАНТИЙНАЯ КАРТА 24

Конструкция постоянно совершенствуется, поэтому возможны некоторые изменения, не отраженные в настоящем руководстве.

ОБЩИЕ СВЕДЕНИЯ

Бытовые холодильники, холодильники-морозильники «Бирюса» (далее по тексту - холодильники) предназначены для кратковременного хранения продуктов и охлаждения напитков в отделении для хранения свежих пищевых продуктов, замораживания и хранения замороженных продуктов в отделении для хранения замороженных пищевых продуктов.

Расшифровка обозначений холодильников:

«CD» - холодильники «cross-door»,
«SBS» - холодильники «side-by-side»,
«FD» - холодильники «french door»,

«I» - цветовая линия «Нержавеющая сталь»,
«BG» - цветовая линия «Черное стекло»,
«GG» - цветовая линия «Бежевое стекло»,
«WG» - цветовая линия «Белое стекло»;

Холодильники соответствуют требованиям ТР ТС 004/2011, ТР ТС 020/2011.

ПОДГОТОВКА К ЭКСПЛУАТАЦИИ

Снятие упаковки

- Разрежьте упаковочные ленты, аккуратно снимите упаковку.
- Освободите внутренние комплектующие холодильника от упаковочных материалов.

ВНИМАНИЕ!

- **После приведения холодильника в вертикальное положение, перед включением, необходимо выждать не менее 30 минут. Включение сразу может привести к выходу из строя холодильного агрегата!**
- **Если холодильник хранился или транспортировался при температуре ниже 0 °С, то перед включением его необходимо выдержать с открытыми дверями при комнатной температуре не менее 8 часов! Включение не прогретого холодильника в сеть может привести к заклиниванию компрессора!**

Установка

- Холодильник должен быть установлен в месте, недоступном для прямых солнечных лучей, на расстоянии не менее 50 см от осветительных и нагревательных приборов (газовых и электрических плит, печей, радиаторов отопления).
- Для обеспечения циркуляции воздуха свободное пространство вокруг холодильника должно быть не менее 10 см со всех сторон.
- Над холодильником должно быть свободное пространство не менее 30 см.

ВНИМАНИЕ!

- **Температура окружающего воздуха в помещении, в котором установлен холодильник должна быть:**
  - для моделей Бирюса CD 466, FD 431, SBS 460, SBS 573, SBS 587: от 10 до 43 °С;
  - для моделей Бирюса CD 492: от 16 до 43 °С;
- **Относительная влажность воздуха в помещении должна быть не более 75%.**
- **Запрещается устанавливать холодильник в нишу или встраивать его в мебель.**

Выравнивание Выравнивание холодильника по горизонтали осуществляется вкручиванием или выкручиванием регулировочных опор.

ВНИМАНИЕ! **Неустойчиво поставленный холодильник при работе, возможно, будет шуметь!**

Уборка Время, необходимое для приведения холодильника в рабочее состояние после транспортировки, можно использовать для проведения гигиенической уборки.
Вымойте внутренние и внешние поверхности холодильника, а также комплектующие мягкой тканью, смоченной в теплом мыльном растворе, промойте чистой водой, насухо вытрите, после чего проветрите холодильник с приоткрытыми дверями в течение часа.

ВНИМАНИЕ!

- **Не используйте для мойки холодильника абразивные пасты и моющие средства, содержащие кислоты и растворители!**
- **Новый холодильник имеет специфический запах, который со временем полностью исчезнет.**

Подключение

• Холодильник необходимо подключить к сети переменного тока частотой 50 Гц и номинальным напряжением от 220 до 240 В (холодильник может нормально функционировать при напряжении в сети от 198 В до 264 В). Подключение холодильника к сети, не соответствующей указанным параметрам, может привести к выходу его из строя. Если напряжение в сети не соответствует рекомендуемым параметрам, необходимо установить стабилизатор напряжения, предназначенный для работы с бытовыми электроприборами, рассчитанный на полную пусковую мощность не менее **1600 ВА** (приобретается в специализированном магазине).

• Холодильники выпускаются по типу защиты от поражения электрическим током класса «I» (с заземляющим проводом), поэтому холодильники допускается подключать только к электрической сети, имеющей заземление. Если розетка не подходит к вилке сетевого шнура холодильника, то Вам необходимо обратиться к квалифицированному электрику для установки розетки класса защиты I.

Размещение продуктов

Размещать продукты в холодильнике рекомендуется не менее чем через 4 часа после подключения холодильника к сети электропитания.

Минимальное общее пространство, необходимое для эксплуатации холодильника

Модели	Размеры необходимого пространства, мм				
	A	B	C	D	E, °
CD 466	833	1394	655	1058	130
CD 492	833	1440	740	1040	130
FD 431	703	1170	686	950	130
SBS 460	750	1280	735	1000	135
SBS 573	895	1557	745	945	130
SBS 587	895	1440	690	1045	125

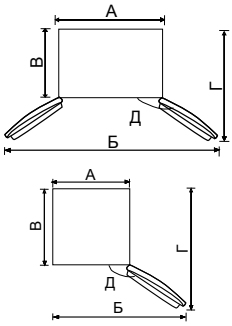

Регулировка дверей

В холодильнике предусмотрена возможность отрегулировать двери по уровню в случае необходимости.

Бирюса SBS 460, Бирюса SBS 573, Бирюса SBS 587

• Откройте дверь холодильника.

• Поверните фиксирующую гайку на 2 полных оборота по часовой стрелке (см. рисунок ниже) при помощи гаечного ключа на 10, чтобы ослабить её.

• После этого Вы можете поворачивать регулирующую гайку (см. рисунок ниже), чтобы отрегулировать положение двери по высоте. Когда положение двери будет выровнено, поверните фиксирующую гайку против часовой стрелки.

Отрегулировать высоту установки двери возможно не более чем на 5 мм.

ВНИМАНИЕ! **Гарантия производителя не распространяется на повреждение дверей холодильника в результате регулировки их положения.**

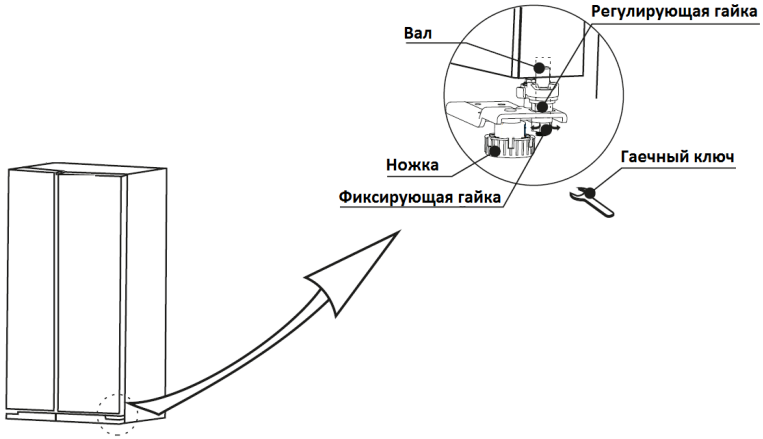

ТРЕБОВАНИЯ БЕЗОПАСНОСТИ

Правила безопасности

При эксплуатации холодильника соблюдайте правила безопасности:
• Перед подключением холодильника к электрической сети проверьте исправность розетки и отсутствие повреждений шнура питания и вилки.
• При повреждении шнура питания, во избежание опасности поражения электрическим током, его должен заменить представитель завода-изготовителя, или аналогичное квалифицированное лицо.
• При наличии признаков замыкания токоведущих частей на корпус холодильника (пощипывание при касании к металлическим частям), отключите холодильник от сети и вызовите механика для устранения неисправности.
• Не прикасайтесь одновременно к холодильнику и устройствам, имеющим естественное заземление (газовая плита, радиаторы отопления, водопроводные краны).
• Отключайте холодильник от сети во время уборки его внутри и снаружи, мытья полов под холодильником, устранения неисправностей.

ВНИМАНИЕ!

• Данный холодильник не предназначен для использования людьми (включая детей), у которых есть физические, нервные или психические отклонения или недостаток опыта и знаний, за исключением случаев, когда за такими лицами осуществляется надзор или проводится их инструктирование относительно использования данного холодильника лицом, отвечающим за их безопасность!
• Необходимо осуществлять надзор за детьми с целью недопущения их игр с холодильником!
• Не допускайте повреждения контура холодильной системы!
• При разгерметизации холодильной системы хорошо проветрите помещение и не используйте открытое пламя!
• Не загораживайте вентиляционные отверстия, расположенные в корпусе холодильника!
• Не используйте механические устройства или другие средства для ускорения процесса оттаивания, кроме рекомендуемых изготовителем!
• Не используйте электрические приборы внутри отделений для хранения продуктов, если только они не являются типом, рекомендуемым изготовителем!

Чтобы холодильник исправно работал и прослужил Вам долго, необходимо соблюдать ряд ограничений:

ЗАПРЕЩАЕТСЯ!

• Транспортировать холодильник в горизонтальном положении! Несоблюдение требований может привести к повреждению компрессора!
• Использовать холодильник в помещениях, отличающихся повышенной влажностью (потолок, стены и предметы, находящиеся в помещении, покрыты влагой), а также в помещениях с токопроводящими полами! Холодильник – это, в первую очередь, электрический прибор и использование его при высокой влажности может привести к замыканию или удару электрическим током!
• Использовать для подключения холодильника к электрической сети переходники, двойники, тройники и удлинительные шнуры, так как они могут вызвать возгорание!
• Касаться компрессора холодильника во время работы, так как при работе он нагревается до температуры 90 °С!
• Устанавливать на холодильник электронагревательные приборы, от которых может произойти возгорание!
• Ставить на холодильник ёмкости с жидкостями, чтобы избежать попадания жидкости на электросистему холодильника!
• Самостоятельно вносить изменения в конструкцию холодильника! Это может привести к поломке или неправильной работе холодильника! Нарушение электрической схемы холодильника может привести к замыканию и, как следствие, к возгоранию!
• Устанавливать холодильник на деревянные ящики, столы, стулья и т.п.

КОМПЛЕКТАЦИЯ

В комплектацию каждого холодильника входит комплект эксплуатационной документации: руководство по эксплуатации, гарантийная карта, этикетка энергоэффективности.

Комплектация холодильников

Бирюса CD 466

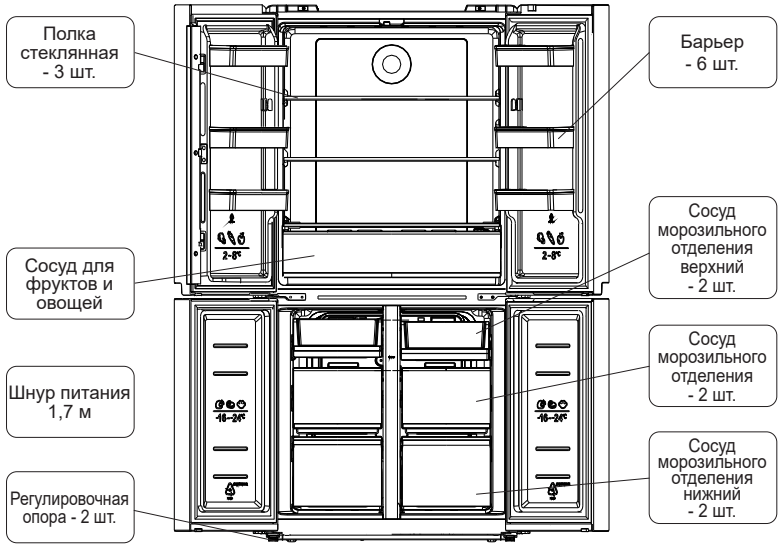

Комплектация холодильников

Бирюса CD 492

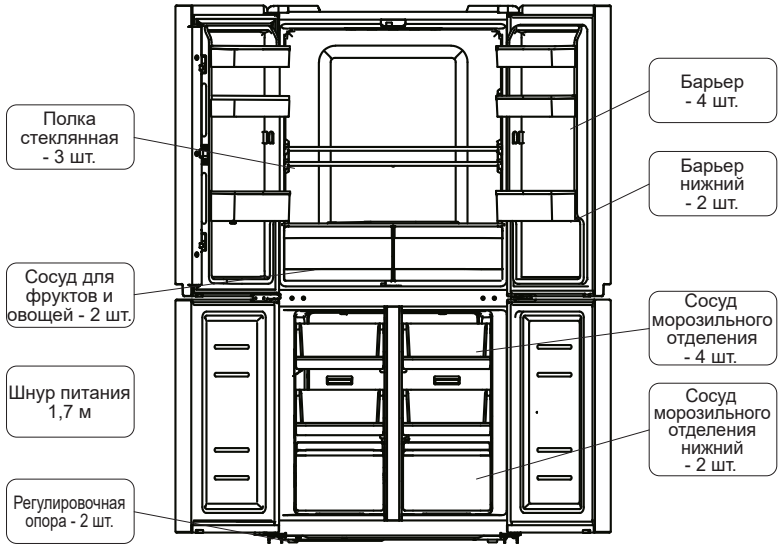

Комплектация холодильников

Бирюса FD 431

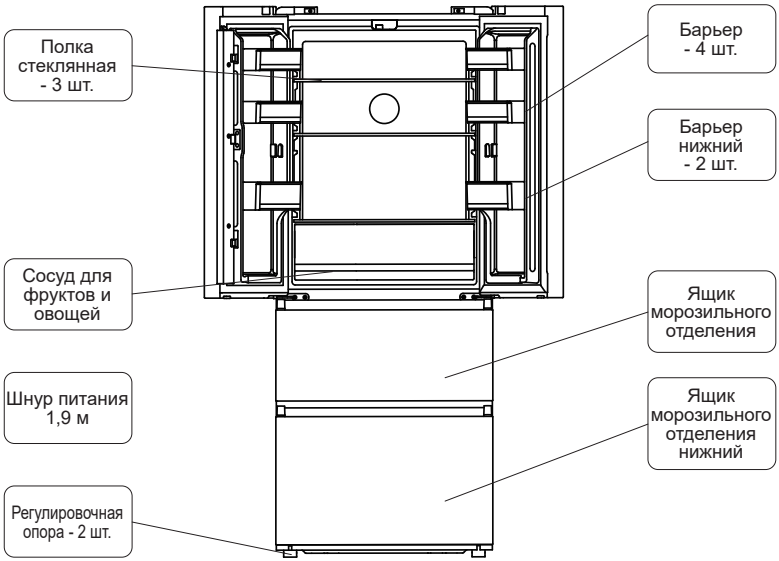

Комплектация холодильников

Бирюса SBS 460

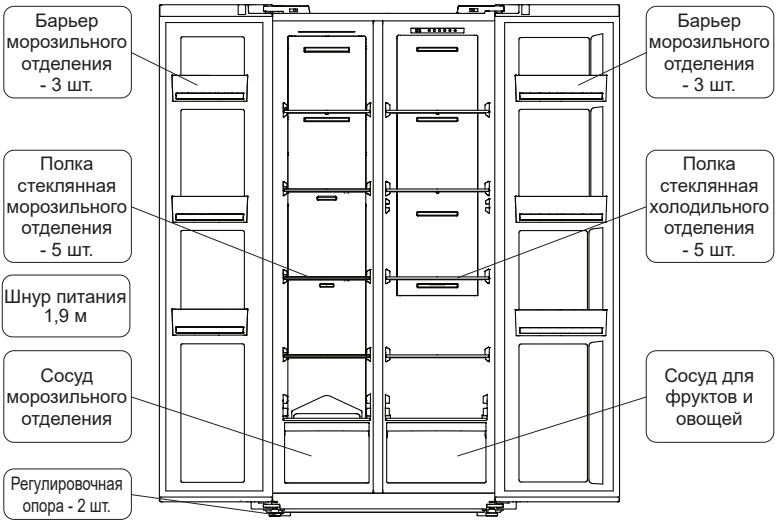

Комплектация холодильников

Бирюса SBS 573

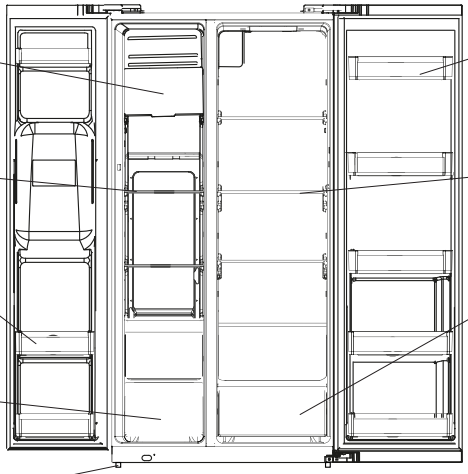

Комплектация холодильников

Бирюса SBS 587

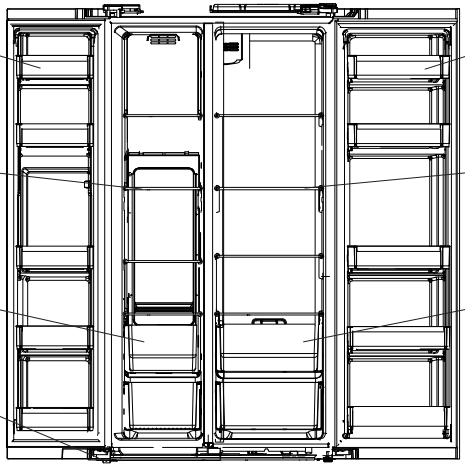

ЭКСПЛУАТАЦИЯ

БИРЮСА CD 466

Включение холодильника Для включения холодильника вставьте вилку сетевого шнура в розетку.

Выключение холодильника Для полного отключения холодильника от сети необходимо вынуть вилку из розетки.

Панель управления холодильником При первом подключении холодильника к сети электропитания первые 3 секунды на панели управления отображаются все имеющиеся символы. Далее раздается звуковой сигнал, холодильник начинает работу в штатном режиме.
При первом включении температура в холодильном и морозильном отделениях устанавливается на средних значениях (MID): 5 °C и -18 °C соответственно.

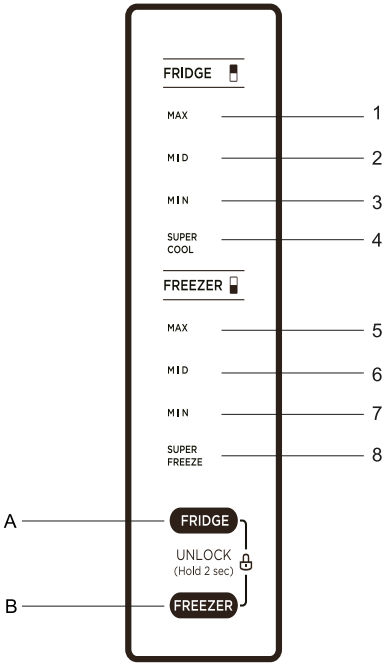

Индикаторы 1, 2, 3, - Индикаторы температурного режима в холодильном отделении.
4 - Индикатор режима «Суперохлаждение».
5, 6, 7, - Индикаторы температурного режима в морозильном отделении;
8 - Индикатор режима «Суперзаморозка».

Кнопки управления A - Кнопка выбора температуры в холодильном отделении;
B - Кнопка выбора температуры в морозильном отделении;

БИРЮСА CD 466

Блокировка / разблокировка панели управления

• Если не происходит нажатий на кнопки и двери холодильника не открываются в течение 30 секунд, панель управления автоматически блокируется и загорается индикатор «6». В режиме блокировки управление кнопками невозможно. Через 30 секунд после перехода в режим блокировки индикаторы на панели управления гаснут.
• Для разблокирования дисплея необходимо одновременно удерживать кнопки «A» и «B» в течение 2 секунд, после чего раздается звуковой сигнал.
• Для блокировки дисплея необходимо одновременно удерживать кнопки «A» и «B» в течение 2 секунд, после чего раздается звуковой сигнал.

Установка температуры в холодильном отделении

Для изменения температурного режима в холодильном отделении необходимо нажать кнопку «A». Каждое нажатие на кнопку переключает температурные режимы в отделении в следующей последовательности: Максимальный, 8°C (MAX) - Средний, 5°C (MID) - Минимальный, 2°C (MIN) - Суперохлаждение, 2°C (SUPERCOOL). При переключении режимов на панели управления загорается соответствующий индикатор. Выбранная температура будет установлена после блокировки панели управления.

Установка температуры в морозильном отделении

Для изменения температурного режима в морозильном отделении необходимо нажать кнопку «B». Каждое нажатие на кнопку переключает температурные режимы в отделении в следующей последовательности: Максимальный, -16°C (MAX) - Средний, -18°C (MID) - Минимальный, -24°C (MIN) - Суперзаморозка, -24°C (SUPERFREEZE). При переключении режимов на дисплее загорается соответствующий индикатор. Выбранная температура будет установлена после блокировки панели управления.

Режим «Суперохлаждение»

В режиме «Суперохлаждение» в холодильном отделении автоматически устанавливается минимальная температура 2°C. Данный режим предназначен для быстрого охлаждения напитков или большого количества свежих продуктов. Для отключения режима необходимо выбрать любой другой температурный режим холодильного отделения.

Режим «Суперзаморозка»

В режиме «Суперзаморозка» в морозильном отделении автоматически устанавливается минимальная температура -24°C. Данный режим предназначен для быстрого замораживания большого количества свежих продуктов. Для отключения режима необходимо выбрать любой другой температурный режим морозильного отделения.

Отключение питания

В случае аварийного отключения питания холодильник продолжит работу в ранее установленном режиме после восстановления электропитания.

Сигнализация открытия двери

Если дверь холодильника не будет закрыта в течение двух минут после открытия, каждую секунду звучит сигнал до момента закрытия двери. Для отключения звуковой сигнализации необходимо нажать любую кнопку на панели управления.

БИРЮСА CD 492

Включение холодильника Для включения холодильника вставьте вилку сетевого шнура в розетку.

Выключение холодильника Для полного отключения холодильника от сети необходимо вынуть вилку из розетки.

Панель управления холодильником При первом подключении холодильника к сети электропитания первые 3 секунды на панели управления отображаются все имеющиеся символы. Далее раздается звуковой сигнал, холодильник начинает работу в штатном режиме.
При первом включении в холодильном и морозильном отделениях устанавливается температура 5 °C и -18 °C соответственно.

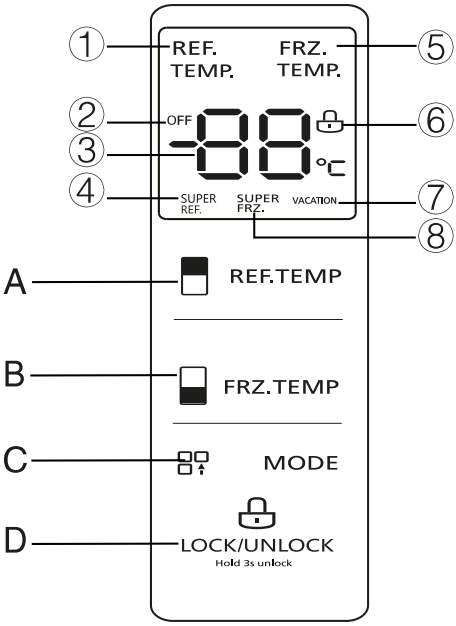

Индикаторы
1 - Индикатор холодильного отделения.
2 - Индикатор отключения холодильного отделения.
3 - Цифровой дисплей.
4 - Индикатор режима «Суперохлаждение».
5 - Индикатор морозильного отделения.
6 - Индикатор блокировки дисплея.
7 - Индикатор режима «Отпуск».
8 - Индикатор режима «Суперзаморозка».

Кнопки управления
A - Кнопка выбора температуры в холодильном отделении.
B - Кнопка выбора температуры в морозильном отделении.
C - Кнопка выбора режимов работы холодильника.
D - Кнопка блокировки панели управления.

БИРЮСА CD 492

Блокировка / разблокировка панели управления

• Если не происходит нажатий на кнопки и двери холодильника не открываются в течение 30 секунд, панель управления автоматически блокируется и загорается индикатор «6». В режиме блокировки управление кнопками невозможно. Через 30 секунд после перехода в режим блокировки индикаторы на панели управления гаснут.
• Для разблокирования панели управления необходимо удерживать кнопку «D» в течение 3 секунд, после чего гаснет индикатор «6» и раздается звуковой сигнал.
• Для блокировки панели управления необходимо удерживать кнопку «D» в течение 3 секунд, после чего загорается индикатор «6» и раздается звуковой сигнал.

Установка температуры в холодильном отделении

Для установки температуры в холодильном отделении необходимо нажать кнопку «A». При этом загорается индикатор «1» и на дисплее «3» отображается установленная температура.
Каждое последующее нажатие на кнопку «A» уменьшает установленную температуру в отделении на 1 °C и подтверждается звуковым сигналом.
Температура в холодильном отделении может быть установлена в диапазоне от 2 до 8 °C.
Выбранная температура будет установлена после блокировки панели управления.

Установка температуры в морозильном отделении

Для установки температуры в морозильном отделении необходимо нажать кнопку «B». При этом загорается индикатор «5» и на дисплее «3» отображается установленная температура.
Каждое последующее нажатие на кнопку «B» уменьшает установленную температуру в отделении на 1 °C и подтверждается звуковым сигналом.
Температура в морозильном отделении может быть установлена в диапазоне от -24 °C до -16 °C.
Выбранная температура будет установлена после блокировки панели управления.

Режимы работы холодильника

Выбор режима работы холодильника производится нажатием на кнопку «C». Каждое нажатие на кнопку «C» переключает режимы работы холодильника в следующей последовательности: «Суперохлаждение» - «Суперзаморозка» - «Суперохлаждение» и «Суперзаморозка» (одновременно) - «Отпуск».
Выбранный режим будет включен после блокировки панели управления.

Примечание

В случае, если включены режимы «Суперохлаждение», «Суперзаморозка» или «Отпуск» регулирование температуры в отделениях холодильника невозможно.
Если при включенных режимах «Суперохлаждение», «Суперзаморозка» или «Отпуск» произвести изменение температуры в холодильном или морозильном отделении, указанные режимы отключатся.

Режим «Суперохлаждение»

В режиме «Суперохлаждение» в холодильном отделении устанавливается минимальная температура 2 °C, на панели управления загорается индикатор «4». Данный режим предназначен для быстрого охлаждения напитков или большого количества свежих продуктов.
• Отключение режима происходит автоматически после 3 часов работы, после чего температура в холодильном отделении возвращается к установленной ранее.

Режим «Суперзаморозка»

В режиме «Суперзаморозка» в морозильном отделении устанавливается минимальная температура -24 °C, на дисплее загорается индикатор «8». Данный режим предназначен для быстрого замораживания большого количества свежих продуктов.
• Для задания желаемого времени работы в данном режиме необходимо удерживать кнопку «B» в течение 3 секунд, после чего на дисплее «3» отобразится индикация «48», означающая, что время быстрой заморозки установлено на 48 часов.
• Для переключения времени быстрой заморозки необходимо нажать на кнопку «B», после чего на дисплее «3» отобразится индикация «6», означающая, что время быстрой заморозки установлено на 6 часов.
• Отключение режима происходит автоматически после истечения установленного времени работы, после чего температура в морозильном отделении возвращается к установленной ранее.

Режим «Отпуск»

В режиме «Отпуск» холодильное отделение прекращает работу (на панели управления загорается индикатор «2»). В морозильном отделении устанавливается температура -18 °C. Для отключения режима необходимо повторно нажать на кнопку «D». Данный режим рекомендуется включать при отъезде на длительное время (более 14 дней).

ВНИМАНИЕ! **При включении режима «Отпуск» необходимо убрать продукты из холодильного отделения.**

Отключение питания

В случае аварийного отключения питания холодильник продолжит работу в ранее установленном режиме после восстановления электропитания.

Сигнализация открытия двери

Если дверь холодильника не будет закрыта в течение двух минут после открытия, каждую секунду звучит сигнал до момента закрытия двери. Для отключения звуковой сигнализации необходимо нажать любую кнопку на панели управления.

БИРЮСА FD 431

Включение холодильника Для включения холодильника вставьте вилку сетевого шнура в розетку.

Выключение холодильника Для полного отключения холодильника от сети необходимо вынуть вилку из розетки.

Панель управления холодильником При первом подключении холодильника к сети электропитания первые 3 секунды на панели управления отображаются все имеющиеся символы. Далее раздается звуковой сигнал, холодильник начинает работу в штатном режиме.
При первом включении в холодильном и морозильном отделениях устанавливается температура +4 °C и -18 °C соответственно.

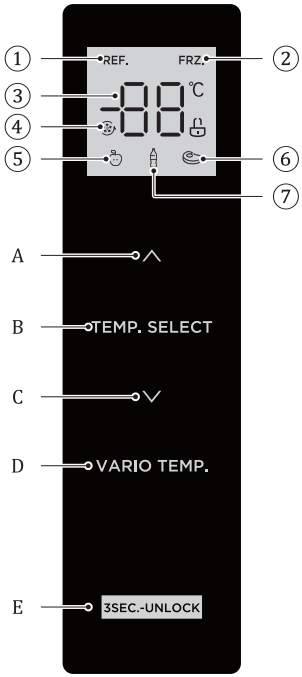

Индикаторы
1 - Индикатор холодильного отделения.
2 - Индикатор морозильного отделения.
3 - Цифровой дисплей.
4 - Индикатор режимов «Суперохлаждение» и «Суперзаморозка».
5, 6, 7 - Индикаторы установленного температурного режима в сосуде для фруктов и овощей.

Кнопки управления
A - Кнопка увеличения температуры в выбранном отделении.
B - Кнопка выбора отделения для установки температуры.
C - Кнопка уменьшения температуры в выбранном отделении
D - Кнопка выбора температурного режима в сосуде для фруктов и овощей.
E - Кнопка блокировки панели управления.

БИРЮСА FD 431

Блокировка / разблокировка панели управления

• Если не происходит нажатий на кнопки и двери холодильника не открываются в течение 30 секунд, панель управления автоматически блокируется и загорается индикатор блокировки. В режиме блокировки управление кнопками невозможно.
• Для разблокирования панели управления необходимо удерживать кнопку «E» в течение 3 секунд, после чего индикатор блокировки гаснет, раздается звуковой сигнал.
• Для блокировки панели управления необходимо удерживать кнопку «E» в течение 3 секунд, после чего загорается индикатор блокировки, раздается звуковой сигнал.

Установка температуры в холодильном отделении

• Установка температуры в холодильном отделении производится последовательными нажатиями на кнопку «B». При этом загорается индикатор «1» и на дисплее отображается установленная температура в отделении.
• Далее нажатиями кнопок «A» и «C» увеличивается или уменьшается установленная температура в отделении с шагом 1 °C.
• Температура в холодильном отделении может быть установлена в диапазоне от 2 до 8 °C. Выбранная температура будет установлена после блокировки панели управления.

Установка температуры в морозильном отделении

• Установка температуры в морозильном отделении производится последовательными нажатиями на кнопку «B». При этом загорается индикатор «2» и на дисплее отображается установленная температура в отделении.
• Далее нажатиями кнопок «A» и «C» увеличивается или уменьшается установленная температура в отделении с шагом 1 °C.
• Температура в морозильном отделении может быть установлена в диапазоне от -24°C до -16°C. Выбранная температура будет установлена после блокировки панели управления.

Установка температуры в сосуде для фруктов и овощей

• Установка температурного режима в сосуде для фруктов и овощей производится нажатиями на кнопку «D» в следующей последовательности:
- Фрукты/овощи - Напитки - Мясо -
При этом загораются индикаторы «5, «6», «7», соответствующие выбранному режиму.
• В сосуде устанавливается температура, оптимальная для хранения выбранного типа продуктов.

Режим «Суперохлаждение»

• Для включения режима «Суперохлаждение» необходимо выбрать холодильное отделение с помощью нажатий на кнопку «B» (загорается индикатор «1») , после чего нажать и удерживать кнопку «C» в течение 3 секунд. При этом загорается индикатор «4».
• В режиме «Суперохлаждение» в холодильном отделении устанавливается минимальная температура 2 °C. Данный режим предназначен для быстрого охлаждения напитков или большого количества свежих продуктов.
• Отключение режима происходит автоматически после 6 часов работы, после чего температура в холодильном отделении возвращается к установленной ранее.
• Для отключения режима вручную необходимо нажать и удерживать кнопку «A» в течение 3 секунд. При этом индикатор «4» гаснет.

Режим «Суперохлаждение»

• Для включения режима «Суперзаморозка» необходимо выбрать морозильное отделение с помощью нажатий на кнопку «B» (загорается индикатор «2»), после чего нажать и удерживать кнопку «C» в течение 3 секунд. При этом загорается индикатор «4».
• В режиме «Суперзаморозка» в морозильном отделении устанавливается минимальная температура -24 °C. Данный режим предназначен для быстрого замораживания большого количества свежих продуктов.
• Отключение режима происходит автоматически после 32 часов работы, после чего температура в морозильном отделении возвращается к установленной ранее.
• Для отключения режима вручную необходимо нажать и удерживать кнопку «A» в течение 3 секунд. При этом индикатор «4» гаснет.

Примечание

В случае, если включены режимы «Суперохлаждение», «Суперзаморозка» или «Отпуск» регулирование температуры в отделениях холодильника невозможно.
Если при включенных режимах «Суперохлаждение», «Суперзаморозка» или «Отпуск» произвести изменение температуры в холодильном или морозильном отделении, указанные режимы отключатся.

Отключение питания

В случае аварийного отключения питания холодильник продолжит работу в ранее установленном режиме после восстановления электропитания.

БИРЮСА SBS 587

Включение холодильника Для включения холодильника вставьте вилку сетевого шнура в розетку.

Выключение холодильника Для полного отключения холодильника от сети необходимо вынуть вилку из розетки.

Панель управления холодильником При первом подключении холодильника к сети электропитания первые 3 секунды на панели управления отображаются все имеющиеся символы. Далее раздается звуковой сигнал, холодильник начинает работу в штатном режиме.
При первом включении в холодильном и морозильном отделениях устанавливается температура 5 °C и минус 18 °C соответственно.

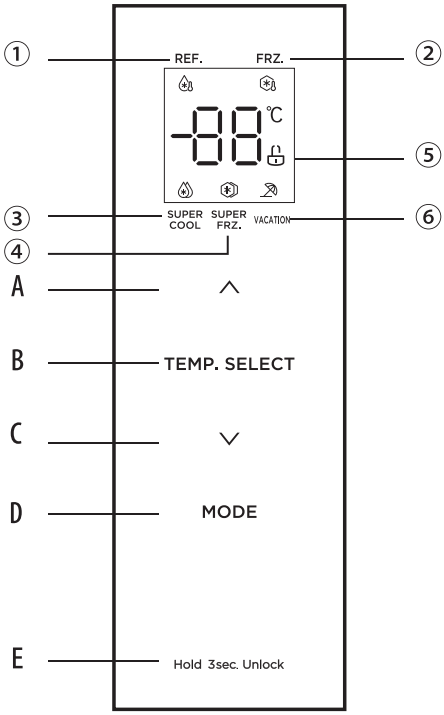

Индикаторы
1 - Индикатор холодильного отделения;
2 - Индикатор морозильного отделения;
3 - Индикатор режима «Суперохлаждение»;
4 - Индикатор режима «Суперзаморозка»;
5 - Индикатор блокировки панели управления;
6 - Индикатор режима «Отпуск».

Кнопки управления
A - Кнопка увеличения температуры в выбранном отделении.
B - Кнопка выбора отделения для установки температуры.
C - Кнопка уменьшения температуры в выбранном отделении
D - Кнопка выбора режимов работы холодильника.
E - Кнопка блокировки панели управления.

БИРЮСА SBS 587

Блокировка / разблокировка панели управления

• Если не происходит нажатий на кнопки и двери холодильника не открываются в течение 30 секунд, панель управления автоматически блокируется и загорается индикатор «5». В режиме блокировки управление кнопками невозможно.
• Для разблокирования панели управления необходимо удерживать кнопку «E» в течение 3 секунд, после чего гаснет индикатор «6».
• Для блокировки панели управления необходимо удерживать кнопку «E» в течение 3 секунд, после чего загорается индикатор «6».

Установка температуры в холодильном отделении

Установка температуры в холодильном отделении производится последовательными нажатиями на кнопку «B». При этом загорается индикатор «❄» и на дисплее отображается установленная температура в отделении.
Далее нажатиями кнопок «A» и «C» увеличивается или уменьшается установленная температура в отделении с шагом 1 °C.
Температура в холодильном отделении может быть установлена в диапазоне от 2 до 8 °C.
Выбранная температура будет установлена после блокировки панели управления.

Установка температуры в морозильном отделении

Установка температуры в морозильном отделении производится последовательными нажатиями на кнопку «B». При этом загорается индикатор «❄» и на дисплее отображается установленная температура в отделении.
Далее нажатиями кнопок «A» и «C» увеличивается или уменьшается установленная температура в отделении с шагом 1 °C.
Температура в морозильном отделении может быть установлена в диапазоне от -24°C до -16°C.
Выбранная температура будет установлена после блокировки панели управления.

Режимы работы холодильника

При последовательных нажатиях на кнопку «D» происходит переключение режимов в следующей последовательности: «Суперохлаждение» - «Суперзаморозка» - «Суперохлаждение» и «Суперзаморозка» (одновременно) - «Отпуск» - сброс.
Выбранный режим будет включен после блокировки панели управления.

Режим «Суперохлаждение»

В режиме «Суперохлаждение» в холодильном отделении устанавливается минимальная температура 2 °C, на панели управления загорается индикатор «3». Данный режим предназначен для быстрого охлаждения напитков или большого количества свежих продуктов.
• Отключение режима происходит автоматически после 6 часов работы, после чего температура в холодильном отделении возвращается к установленной ранее.

Режим «Суперзаморозка»

В режиме «Суперзаморозка» в морозильном отделении устанавливается минимальная температура -24 °C, на дисплее загорается индикатор «4». Данный режим предназначен для быстрого замораживания большого количества свежих продуктов.
• Отключение режима происходит автоматически после 48 часов работы, после чего температура в морозильном отделении возвращается к установленной ранее.

Режим «Отпуск»

В режиме «Отпуск» холодильное отделение прекращает работу (на панели управления загорается индикатор «6»). В морозильном отделении устанавливается температура -18 °C. Для отключения режима необходимо повторно нажать на кнопку «D». Данный режим рекомендуется включать при отъезде на длительное время (более 14 дней).

ВНИМАНИЕ! **При включении режима «Отпуск» необходимо убрать продукты из холодильного отделения.**

Примечание

В случае, если включены режимы «Суперохлаждение», «Суперзаморозка» или «Отпуск» регулирование температуры в отделениях холодильника невозможно.
Если при включенных режимах «Суперохлаждение», «Суперзаморозка» или «Отпуск» произвести изменение температуры в холодильном или морозильном отделении, указанные режимы отключатся.

Отключение питания

В случае аварийного отключения питания холодильник продолжит работу в ранее установленном режиме после восстановления электропитания.

Сигнализация открытия двери

Если дверь холодильника не будет закрыта в течение двух минут после открытия, каждую секунду звучит сигнал до момента закрытия двери. Для отключения звуковой сигнализации необходимо нажать любую кнопку на панели управления.

БИРЮСА SBS 460

Включение холодильника

Для включения холодильника вставьте вилку сетевого шнура в розетку.

Выключение холодильника

Для полного отключения холодильника от сети необходимо вынуть вилку из розетки.

Панель управления холодильником

• При первом подключении холодильника к сети электропитания первые 3 секунды на панели управления отображаются все имеющиеся символы. Далее раздается звуковой сигнал, холодильник начинает работу в штатном режиме. При первом включении в холодильном и морозильном отделениях устанавливается температура 5 °C и минус 18 °C соответственно.
• Панель управления холодильником блокируется автоматически через 30 секунд с момента последнего нажатия кнопки выбора режима.

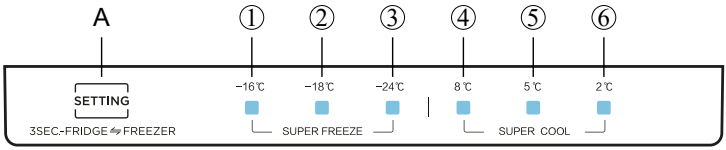

Индикаторы и кнопки управления

1, 2, 3, - Индикаторы температурного режима в холодильном отделении.
4 - Индикатор режима «Суперохлаждение».
5, 6, 7, - Индикаторы температурного режима в морозильном отделении;
8 - Индикатор режима «Суперзаморозка».
A - Кнопка выбора режимов работы холодильника.

Установка температуры в холодильном отделении

Для изменения температурного режима в холодильном отделении необходимо удерживать кнопку «A» в течение 3 секунд. Каждое последующее кратковременное нажатие на кнопку переключает температурные режимы в отделении в следующей последовательности:
2°C - 5°C - 8°C - «Суперохлаждение» (SUPERCOOL).
• При переключении режимов на панели управления загорается соответствующий индикатор.
• При включении режима «Суперохлаждение» (SUPERCOOL) загораются индикаторы «4» и «6».
• Выбранная температура или режим «Суперохлаждение» будут установлены после блокировки панели управления.

Установка температуры в морозильном отделении

Для изменения температурного режима в морозильном отделении необходимо удерживать кнопку «A» в течение 3 секунд. Каждое последующее кратковременное нажатие на кнопку переключает температурные режимы в отделении в следующей последовательности:
-24°C - -18°C - -16°C - «Суперзаморозка» (SUPERFREEZE).
• При переключении режимов на панели управления загорается соответствующий индикатор.
• При включении режима «Суперзаморозка» (SUPERFREEZE) загораются индикаторы «1» и «3».
• Выбранная температура или режим «Суперзаморозка» будут установлены после блокировки панели управления.

Режим «Суперохлаждение»

В режиме «Суперохлаждение» в холодильном отделении автоматически устанавливается минимальная температура 2°C. Данный режим предназначен для быстрого охлаждения напитков или большого количества свежих продуктов.
• Отключение режима происходит автоматически после 6 часов работы, после чего температура в холодильном отделении возвращается к установленной ранее.
• Для отключения режима необходимо выбрать любой другой температурный режим холодильного отделения.

Режим «Суперзаморозка»

В режиме «Суперзаморозка» в морозильном отделении автоматически устанавливается минимальная температура -24°C. Данный режим предназначен для быстрого замораживания большого количества свежих продуктов. Для отключения режима необходимо выбрать любой другой температурный режим морозильного отделения.
• Отключение режима происходит автоматически после 24 часов работы, после чего температура в холодильном отделении возвращается к установленной ранее.
• Для отключения режима необходимо выбрать любой другой температурный режим морозильного отделения.

Отключение питания

В случае аварийного отключения питания холодильник продолжит работу в ранее установленном режиме после восстановления электропитания.

БИРЮСА SBS 573

Включение холодильника Для включения холодильника вставьте вилку сетевого шнура в розетку.

Выключение холодильника Для полного отключения холодильника от сети необходимо вынуть вилку из розетки.

Панель управления холодильником При первом подключении холодильника к сети электропитания первые 3 секунды на панели управления отображаются все имеющиеся символы. Далее холодильник начинает работу в штатном режиме.
При первом включении в холодильном и морозильном отделениях устанавливается температура 5 °C и -18 °C соответственно.

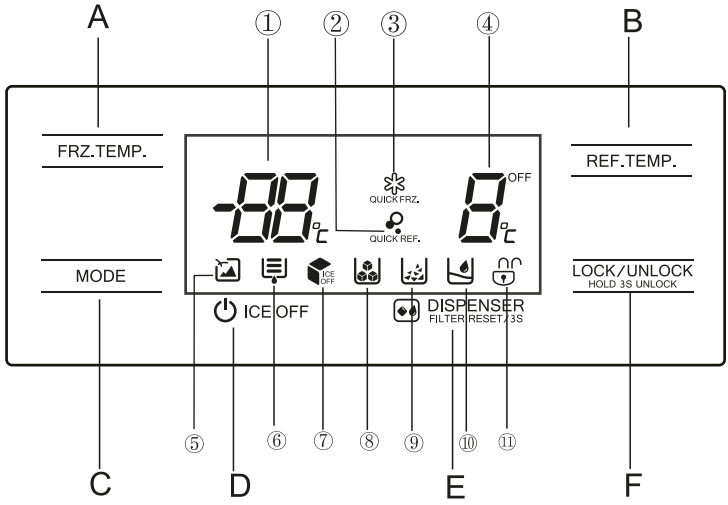

Индикаторы
1 - Цифровой дисплей морозильного отделения.
2 - Индикатор режима «Суперохлаждение».
3 - Индикатор режима «Суперзаморозка».
4 - Цифровой дисплей морозильного отделения.
5 - Индикатор режима «Отпуск».
6 - Индикатор необходимости очистки фильтра.
7 - Индикатор отключения льдогенератора.
8 - Индикатор режима выдачи кубиков льда.
9 - Индикатор режима выдачи колотого льда.
10 - Индикатор режима выдачи охлажденной воды.
11 - Индикатор блокировки/разблокировки панели управления.

Кнопки управления
A - Кнопка выбора температуры в морозильном отделении.
B - Кнопка выбора температуры в холодильном отделении.
C - Кнопка выбора режимов работы холодильника.
D - Кнопка включения/выключения льдогенератора.
E - Кнопка выбора выдачи льда/воды, сброса индикации замены фильтра.
F - Кнопка блокировки панели управления.

БИРЮСА SBS 573

Блокировка / разблокировка панели управления

• Если не происходит нажатий на кнопки и двери холодильника не открываются в течение 30 секунд, панель управления автоматически блокируется и загорается индикатор «🔒». В режиме блокировки управление кнопками невозможно. Через 30 секунд после перехода в режим блокировки индикаторы на панели управления гаснут.
• Для разблокирования панели управления необходимо удерживать кнопку «F» в течение 3 секунд, после чего загорается индикатор «🔓».
• Для блокировки панели управления необходимо удерживать кнопку «F» в течение 3 секунд, после чего загорается индикатор «🔒».

Установка температуры в холодильном отделении

Для установки температуры в холодильном отделении необходимо нажать кнопку «B». При этом на дисплее «4» отображается установленная температура.
Каждое последующее нажатие на кнопку «B» уменьшает установленную температуру в отделении на 1 °C.
Температура в холодильном отделении может быть установлена в диапазоне от 2 до 8 °C.
Выбранная температура будет установлена после блокировки панели управления.

Установка температуры в морозильном отделении

Для установки температуры в морозильном отделении необходимо нажать кнопку «A». При этом на дисплее «1» отображается установленная температура.
Каждое последующее нажатие на кнопку «A» уменьшает установленную температуру в отделении на 1 °C.
Температура в морозильном отделении может быть установлена в диапазоне от -24°C до -16°C.
Выбранная температура будет установлена после блокировки панели управления.

Режимы работы холодильника

Выбор режима работы холодильника производится нажатием на кнопку «C». Каждое нажатие на кнопку «C» переключает режимы работы холодильника в следующей последовательности: «Суперохлаждение» - «Суперзаморозка» - «Отпуск».
Выбранный режим будет включен после блокировки панели управления.

Примечание

В случае, если включены режимы «Суперохлаждение», «Суперзаморозка» или «Отпуск» регулирование температуры в отделениях холодильника невозможно.
Если при включенных режимах «Суперохлаждение», «Суперзаморозка» или «Отпуск» произвести изменение температуры в холодильном или морозильном отделении, указанные режимы отключатся.

Режим «Суперохлаждение»

В режиме «Суперохлаждение» в холодильном отделении устанавливается минимальная температура 2 °C, на панели управления загорается индикатор «2». Данный режим предназначен для быстрого охлаждения напитков или большого количества свежих продуктов.
• Отключение режима происходит автоматически после 2,5 часов работы, после чего температура в холодильном отделении возвращается к установленной ранее.

Режим «Суперзаморозка»

В режиме «Суперзаморозка» в морозильном отделении устанавливается минимальная температура -24 °C, на дисплее загорается индикатор «3». Данный режим предназначен для быстрого замораживания большого количества свежих продуктов.
• Для задания желаемого времени работы в данном режиме необходимо удерживать кнопку «A» в течение 3 секунд, после чего на дисплее «1» отобразится индикация «26», означающая, что время быстрой заморозки установлено на 26 часов.
• Для переключения времени быстрой заморозки необходимо повторно нажать на кнопку «A», после чего на дисплее «1» отобразится индикация «48», означающая, что время быстрой заморозки установлено на 48 часов.
• Отключение режима происходит автоматически после истечения установленного времени работы, после чего температура в морозильном отделении возвращается к установленной ранее.

Режим «Отпуск»

В режиме «Отпуск» холодильное отделение прекращает работу (на панели управления загорается индикатор «OFF», дисплей «4» гаснет). В морозильном отделении устанавливается температура -18 °C. Для отключения режима необходимо нажать на кнопку «A» или «B». Данный режим рекомендуется включать при отъезде на длительное время (более 14 дней).

ВНИМАНИЕ! **При включении режима «Отпуск» необходимо убрать продукты из холодильного отделения.**

Отключение питания

В случае аварийного отключения питания холодильник продолжит работу в ранее установленном режиме после восстановления электропитания.

Сигнализация открытия двери

Если дверь холодильника не будет закрыта в течение двух минут после открытия, каждую секунду звучит сигнал до момента закрытия двери. Для отключения звуковой сигнализации необходимо нажать любую кнопку на панели управления.

Включение и выключение льдогенератора

• Для того, чтобы включить льдогенератор, необходимо нажать на кнопку «D». При этом индикатор «7» гаснет.
• Для того, чтобы выключить льдогенератор, необходимо повторно нажать на кнопку «D». При этом загорается индикатор «7».
• Рекомендуется отключать льдогенератор, если он не используется в течение длительного времени.

Индикация загрязнения фильтра

Во время работы льдогенератора аккумулируется рабочее время водяного фильтра. Через 150 дней работы на панели управления загорается индикатор «6», что означает необходимость очистки водяного фильтра. Через 180 дней работы индикатор «6» начинает мигать.
Для того, чтобы сбросить счетчик времени работы фильтра необходимо удерживать кнопку «E» в течение 3 секунд.

Производство льда и охлажденной воды

• При производстве льда могут быть слышны различные звуки: звук срабатывания клапана, прохождения воды через льдогенератор, измельчения льда, выгрузки льда в емкость. Данные звуки носят функциональный характер и не являются дефектом.
• При выгрузке кубики льда могут слипнуться. В этом случае их можно разделить при помощи деревянной лопатки или ложки.
• Во избежание перегрева мотора льдогенератора забирайте лед через 1 минуту после его остановки. Подождите некоторое время, пока температура двигателя льдогенератора не достигнет рабочей температуры. При необходимости получения большого количества льда рекомендуется извлекать его непосредственно из контейнера.
• Порядок извлечения и очистки контейнера для льда изложен в разделе «Обслуживание и уход».
• Выдача льда и охлажденной воды возможна только при полностью закрытой двери морозильного отделения. В случае, если в процессе выдачи льда или охлажденной воды открыть дверь морозильного отделения, процесс выдачи автоматически останавливается.

Получение охлажденной воды

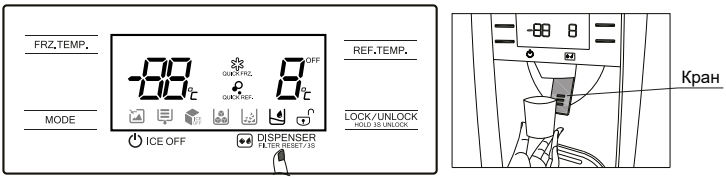

Нажимайте на кнопку «E» до тех пор, пока на панели управления не загорится индикатор «10». После этого поднесите емкость к крану и нажмите на него. Наберите желаемое количество охлажденной воды, после чего отпустите кран.

Получение колотого льда

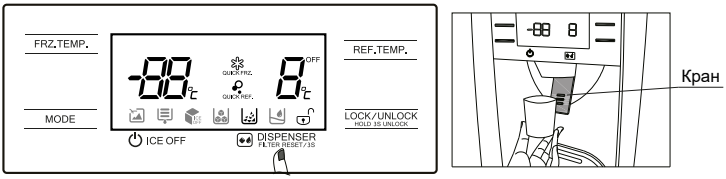

Нажимайте на кнопку «E» до тех пор, пока на панели управления не загорится индикатор «9». После этого поднесите емкость к крану и нажмите на него. Наберите желаемое количество колотого льда, после чего отпустите кран.

Получение кубиков льда

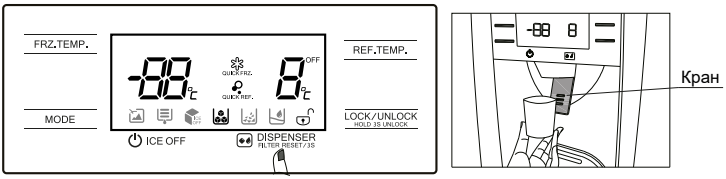

Нажимайте на кнопку «E» до тех пор, пока на панели управления не загорится индикатор «8». После этого поднесите емкость к крану и нажмите на него. Наберите желаемое количество кубиков льда, после чего отпустите кран.

РЕКОМЕНДАЦИИ ПО ХРАНЕНИЮ ПРОДУКТОВ

• На температуру внутри холодильника может влиять место его расположения, температура окружающего воздуха, частота открывания двери.
• Продукты, обладающие специфическим запахом или легко впитывающие запах, храните в упакованном виде, жидкости – только в закрытом виде.
• Не открывайте дверь холодильника без необходимости и не держите её слишком долго в открытом положении.
• При установке холодильника прибора на продолжительное время в помещении с температурой ниже плюс 10 °C, он может работать нестабильно (существует возможность повышения температуры в холодильном отделении).

ОБСЛУЖИВАНИЕ И УХОД

Очистка контейнера для льда Модель SBS 573I

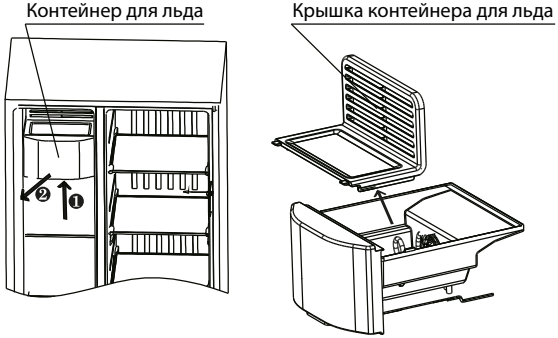

Для очистки контейнера для льда необходимо произвести следующее:
1. Отключите холодильник от сети электропитания.
2. Откройте дверь морозильного отделения. Приподнимите контейнер для льда и потяните его на себя как показано на рисунке выше.
3. Снимите крышку контейнера. Промойте контейнер нейтральным чистящим средством, насухо протрите мягкой тканью.
4. Произведите сборку и установку контейнера на место в обратном порядке.

Размораживание

• Холодильники Бирюса CD 466, CD 492, FD 431, SBS 460, SBS 573, SBS 587, оснащены системой автоматического размораживания и не требуют разморозки вручную.

Уборка

Для обеспечения надежной работы и оптимального энергопотребления холодильника рекомендуется периодически (раз в 6-10 месяцев) проводить уборку холодильника. Для этого:
1. Отключите холодильник от сети электропитания.
2. Извлеките продукты, а также комплектующие (полки, сосуды) из холодильника.
3. Вымойте внутренние и внешние поверхности холодильника, а также комплектующие мягкой тканью, смоченной в теплом мыльном растворе, промойте чистой водой и насухо вытрите.
4. Просушите холодильник с приоткрытыми дверями в течении часа.

ВНИМАНИЕ! **Не используйте для очистки внутренних и внешних поверхностей холодильника абразивные пасты и моющие средства, содержащие кислоты или растворители!**

Если холодильник не используется в течение продолжительного времени, рекомендуется удалить из него продукты, произвести уборку и оставить двери приоткрытыми для предотвращения появления неприятного запаха.

ВОЗМОЖНЫЕ НЕИСПРАВНОСТИ И МЕТОДЫ ИХ УСТРАНЕНИЯ

Неисправность, её внешнее проявление	Вероятная причина	Метод выявления и устранения неисправности
Включенный в сеть холодильник не работает	Нет напряжения в сети	Проверить напряжение в сети
	Нет контакта вилки с розеткой	Обеспечить контакт
Дребезжание и стук у работающего холодильника	Неправильно установлен холодильник	При помощи регулировочных опор отрегулировать устойчивое положение холодильника
Запах в холодильнике	Негерметичная упаковка продуктов, выделяющих запах	Промыть холодильник теплым мыльным раствором, протереть и проветрить

При возникновении других неисправностей обратитесь в авторизованный сервисный центр.

В процессе работы холодильника могут быть слышны:
- щелчки срабатывания датчика-реле температуры;
- журчание хладагента, циркулирующего по трубкам холодильной системы;
- легкие потрескивания при температурных деформациях материалов.

Данные звуки не связаны с каким-либо дефектом и носят функциональный характер.

В случае возникновения неисправности на панели управления холодильника появится код ошибки либо соответствующая индикация (см. таблицы ниже). Если на напели управления появилась информация о неисправности, необходимо обратиться в авторизованный сервисный центр для ее устранения.

Холодильники CD 466	
Индикация на дисплее	**Описание неисправности**
Мигают индикаторы 1, 8	Неисправность датчика температуры холодильного отделения
Мигают индикаторы 2, 8	Неисправность датчика температуры морозильного отделения
Мигают индикаторы 4, 8	Ошибка температурного датчика размораживания холодильного отделения
Мигают индикаторы 5, 8	Ошибка температурного датчика размораживания морозильного отделения
Мигают индикаторы 6, 8	Ошибка обмена данных
Мигают индикаторы 7, 8	Ошибка датчика окружающей температуры
Мигают индикаторы 1- 7	Ошибка датчика влажности

Холодильники CD 492, FD 431	
Код ошибки	**Описание неисправности**
E1	Неисправность датчика температуры холодильного отделения
E2	Неисправность датчика температуры морозильного отделения
E3	Неисправность датчика температуры сосуда для фруктов и овощей (для модели FD 431)
E4	Ошибка температурного датчика размораживания холодильного отделения
E5	Ошибка температурного датчика размораживания морозильного отделения
E6	Ошибка обмена данных
E7	Ошибка датчика температуры окружающей среды
EH	Ошибка датчика влажности

Холодильники SBS 587	
Код ошибки	**Описание неисправности**
E1	Неисправность датчика температуры холодильного отделения
E2	Неисправность датчика температуры морозильного отделения
E4	Ошибка температурного датчика размораживания холодильного отделения
E5	Ошибка температурного датчика размораживания морозильного отделения
E6	Ошибка обмена данных
E7	Ошибка датчика температуры окружающей среды

Холодильники SBS 573	
Код ошибки	**Описание неисправности**
E1	Неисправность датчика температуры холодильного отделения
E2	Неисправность датчика температуры морозильного отделения
E4	Ошибка температурного датчика размораживания холодильного отделения
E5	Ошибка температурного датчика размораживания морозильного отделения
E6	Ошибка обмена данных
E7	Ошибка датчика температуры окружающей среды
EE	Ошибка цепи датчика льдогенератора
EH	Ошибка датчика влажности

Холодильники SBS 460	
Индикация на дисплее	**Описание неисправности**
Мигают индикаторы 1, 6	Неисправность датчика температуры холодильного отделения
Мигают индикаторы 2, 3	Неисправность датчика температуры морозильного отделения
Мигают индикаторы 1, 5	Ошибка температурного датчика размораживания морозильного отделения
Мигают индикаторы 1, 4	Ошибка датчика окружающей температуры

УТИЛИЗАЦИЯ

По истечении установленного срока службы предприятие-изготовитель не несет ответственности за безопасную эксплуатацию холодильника, поэтому рекомендуется не реже одного раза в три года приглашать специалиста мастерской для профилактического осмотра или ремонта электропроводки с целью обеспечения его электро- и пожаробезопасности.

Если эксплуатация Вашего холодильника в дальнейшем невозможна, рекомендуем привести его в негодность следующим образом:

- отсоединить вилку от сети и перерезать провод;
- корпус холодильника и корпус двери подлежат захоронению на полигонах бытовых и промышленных отходов по правилам и требованиям, установленным местной администрацией;
- компрессор, холодильный агрегат, пуско-защитное реле, электропроводка могут утилизироваться как лом черных и цветных металлов.

ЗАПРЕЩАЕТСЯ! **Выжигание теплоизоляции корпуса холодильника и дверей ввиду образования при горении токсичных веществ.**

Произведено по заказу ОАО «КЗХ «Бирюса»,
660123, Российская Федерация, г. Красноярск, пр. им. газеты «Красноярский рабочий»,
29, 8-800-250-00-14, режим работы - пн-пт 04:00-13:00 (MSK)
www.biryusa.ru.
Изготовлено: Hefei Hualing Co., Ltd
No.176 Jinxiu Avenue, Economic&Technological Development Zone,
Hefei, 230601, Anhui Province, China

ТЕХНИЧЕСКИЕ ХАРАКТЕРИСТИКИ

Характеристики / Обозначение модели	Бирюса CD 466 I	Бирюса CD 466 BG CD 466 GG	Бирюса CD 492 BG CD 492 I	Бирюса FD 431 I	Бирюса SBS 460 I	Бирюса SBS 573 I	Бирюса SBS 587 I	Бирюса SBS 587 BG SBS 587 WG
Номинальное напряжение, частота тока, В, Гц	220-240 ~, 50							
Номинальная потребляемая мощность, Вт	170	170	160	130	200	175	130	170
Номинальная потребляемая мощность в режиме оттаивания, Вт	250	250	220	202	200	240	240	240
Максимальная мощность светильника, Вт	3	3	4	5	5	5	5	5
Номинальный общий объём брутто, л	466	466	544	446	530	573	587	587
Полный полезный объём, л	450	442	469	391	460	490	548	548
Номинальный полезный объём холодильного отделения, л	297	289	327	244	271	334	347	347
Номинальный полезный объём морозильного отделения, л	153	153	142	147	189	156	201	201
Масса нетто, кг, не более	82	91	99	82	76	97	80	87
Габаритные размеры, мм:								
ширина	833	833	833	703	835	897	897	897
глубина	663	663	740	686	635	761	706	706
высота	1775	1775	1775	1780	1775	1765	1765	1765
Установленный срок службы, лет, не менее	10							
Корректированный уровень звуковой мощности, дБА, не более	38	38	42	41	41	40	35	35
Класс энергетической эффективности	A	A	A+	A++	A	A+	A++	A++
Климатический класс	SN, N, ST, T	SN, N, ST, T	N, ST, T	SN, N, ST, T	SN, N, ST, T	SN, N, ST, T	SN, N, ST, T	SN, N, ST, T
Номинальная замораживающая способность, кг/24ч	10	10	18	8	12	10	14	14
Время повышения температуры от −18 до −9 °C при отключении электроэнергии в отделении для хранения замороженных пищевых продуктов, ч, не менее	5	5	14	10	9	6	10	10
Потребление энергии в сутки, кВт • ч/24ч	0,95	0,95	1,09	0,72	1,09	1,123	0,887	0,887
Система No Frost	Да	Да	Да	Да	Да	Да	Да	Да
Количество компрессоров	1	1	1	1	1	1	1	1
Тип компрессора	Инверторный	Не инверторный	Не инверторный	Не инверторный	Инверторный	Не инверторный	Не инверторный	Инверторный
Лоток для яиц	Да	Да	Да	Да	Да	Да	Да	Да
Форма для льда	Да	Да	Да	Да	Да	Нет	Да	Да

Гарантийная карта

бирюса

Уважаемый Покупатель!
Благодарим Вас за выбор изделия торговой марки **«Бирюса»**!

Условия гарантии:

Гарантийные обязательства завода-изготовителя разработаны на основании действующего законодательства Российской Федерации.

На холодильники-морозильники «Бирюса» установлен гарантийный срок 1 год.

В течение гарантийного срока в случае обнаружения в приборе недостатка, изготовитель (продавец) обязуется удовлетворять требования потребителя, предусмотренные Законом РФ «О защите прав потребителей».

Во избежание недоразумений убедительно просим Вас внимательно изучить правила и условия эксплуатации и хранения изделий, условия гарантийных обязательств.

Срок гарантийного обслуживания исчисляется со дня продажи прибора. В случае, если дату продажи установить невозможно, в соответствии с Законом РФ «О защите прав потребителей» гарантийный срок исчисляется с даты изготовления изделия. Для подтверждения даты покупки изделия при гарантийном ремонте или предъявлении иных требований, предусмотренных Законом РФ «О защите прав потребителей», убедительно просим Вас сохранять сопроводительные документы (чек, квитанцию, электронный чек, иные документы, подтверждающие дату и место покупки). Любые претензии по качеству изделия рассматриваются только после предварительной проверки качества изделия представителем авторизованного сервисного центра «Бирюса».

ВНИМАНИЕ! При покупке прибора проверьте вместе с продавцом его работоспособность, комплектность, указанную в руководстве по эксплуатации, отсутствие механических повреждений. Завод-изготовитель не несёт ответственности за механические повреждения прибора и его некомплектность в случае их возникновения после передачи потребителю.

Ремонт прибора производится по месту эксплуатации или в гарантийной мастерской. Доставка прибора в гарантийную мастерскую для ремонта, замена и возврат его потребителю осуществляется силами и за счёт продавца (изготовителя) или организации, выполняющей функции продавца (изготовителя) на основании договора с ним.

Талоны на гарантийный ремонт №1, №2, №3, №4 изымаются механиком после выполнения ремонта в период гарантийного срока с заменой узлов и деталей, а так же при проведении работ по регулировке и техническому обслуживанию прибора в период гарантийного срока без замены узлов и деталей.

При изъятии талонов механиком гарантийной мастерской требуйте записи данных на корешке талона.

ВНИМАНИЕ! Запрещается удалять с изделия заводские идентифицирующие таблички, содержащие полную информацию о приборе (модель, серийный номер, дата изготовления, штрихкод), расположенные внутри или на задней стенке корпуса (в зависимости от вида продукции). Данная информация важна для технического обслуживания и ремонта прибора на протяжении всего срока службы. Отсутствие таблички сделает невозможным идентификацию прибора и, как следствие, его гарантийное обслуживание.

ГАРАНТИЙНОЕ ОБСЛУЖИВАНИЕ НЕ РАСПРОСТРАНЯЕТСЯ ПРИ:

несоблюдении потребителем правил транспортировки, хранения, установки, ухода, требований безопасности и эксплуатации, предусмотренных руководством по эксплуатации;

проведении ремонта лицами, не уполномоченными предприятием-изготовителем на выполнение гарантийного обслуживания;

неисправностях, вызванных экстремальными условиями или действием непреодолимой силы (пожар, стихийное бедствие и т.д.);

повреждении или нарушении нормальной работы, вызванными действиями бытовых насекомых и грызунов, воздействием иных посторонних факторов, а также вследствие существенных нарушений технических требований, оговоренных в руководстве по эксплуатации, в том числе нестабильности параметров электросети, установленных ГОСТ 13109-97.

Информацию о телефонах и адресах авторизованных сервисных центров Вы можете найти на нашем сайте **www.biryusa.ru**, либо отсканировав QR-код.

Если у Вас возникнут вопросы, связанные с качеством или сервисным обслуживанием продукции «Бирюса», Вы можете обратиться в службу сервисного обслуживания по телефону **8 800 250 0014** (бесплатный звонок из любого региона РФ), **режим работы - пн-пт 04:00-13:00 (MSK)**, либо направив обращение на электронную почту **service@biryusa.ru**.

Модель **Серийный номер** **Дата изготовления** **Штамп приемщика**

Наименование торгующей организации Дата продажи М.П.

С условиями гарантийных обязательств ознакомлен, претензий к комплектации и внешнему виду не имею

Ф.И.О. покупателя, подпись

Корешок талона необходимо обязательно заполнять и оставлять у потребителя

Корешок талона № 1 на гарантийный ремонт

Изъят _____ дата изъятия

Исполнитель _____ фамилия

Выполнены работы _____

Корешок талона № 2 на гарантийный ремонт

Изъят _____ дата изъятия

Исполнитель _____ фамилия

Выполнены работы _____

Корешок талона № 3 на гарантийный ремонт

Изъят _____ дата изъятия

Исполнитель _____ фамилия

Выполнены работы _____

Корешок талона № 4 на гарантийный ремонт

Изъят _____ дата изъятия

Исполнитель _____ фамилия

Выполнены работы _____

бирюса

ТАЛОН № 1 на гарантийный ремонт

модель _____

серийный № _____

дата изготовления _____

дата продажи

М.П.

бирюса

ТАЛОН № 2 на гарантийный ремонт

модель _____

серийный № _____

дата изготовления _____

дата продажи

М.П.

бирюса

ТАЛОН № 3 на гарантийный ремонт

модель _____

серийный № _____

дата изготовления _____

дата продажи

М.П.

бирюса

ТАЛОН № 4 на гарантийный ремонт

модель _____

серийный № _____

дата изготовления _____

дата продажи

М.П.

Описание ремонта_____

_____

_____

_____

_____

Подпись мастера_____

Подпись клиента_____

Описание ремонта_____

_____

_____

_____

_____

Подпись мастера_____

Подпись клиента_____

Описание ремонта_____

_____

_____

_____

_____

Подпись мастера_____

Подпись клиента_____

Описание ремонта_____

_____

_____

_____

_____

Подпись мастера_____

Подпись клиента_____

«Бирюса» өнімдерін таңдағаныңыз үшін алғысымызды білдіреміз!

Авторизацияланған сервис орталықтарының телефондары мен мекенжайлары туралы ақпаратты www.biryusa.ru сайтымызда немесе QR-кодты сканерлеп таба аласыз.

Пайдалана бастау алдында осы нұсқаулықпен мұқият танысуға кеңес береміз!

МАЗМҰНЫ

ЖАЛПЫ МӘЛІМЕТТЕР	**28**
ПАЙДАЛАНУҒА ДАЙЫНДЫҚ	**28**
ҚАУІПСІЗДІК ТАЛАПТАРЫ	**30**
ЖИЫНТЫҚТАЛЫМЫ	**31**
Бирюса CD 466, CD 492	31
Бирюса FD 431, SBS 460	32
Бирюса SBS 573, SBS 587	33
ПАЙДАЛАНУ	**34**
Бирюса CD 466	34
Бирюса CD 492	36
Бирюса FD 431	38
Бирюса SBS 587	40
Бирюса SBS 460	42
Бирюса SBS 573	43
АЗЫҚ-ТҮЛІКТЕРДІ САҚТАУ ЖӨНІНДЕ ҰСЫНЫМДАР	**46**
ҚЫЗМЕТ КӨРСЕТУ ЖӘНЕ КҮТУ	**46**
ЫҚТИМАЛ АҚАУЛЫҚТАР ЖӘНЕ ОЛАРДЫ ЖОЮ ТӘСІЛДЕРІ	**47**
КӘДЕГЕ ЖАРАТУ	**48**
ТЕХНИКАЛЫҚ СИПАТТАМАЛАРЫ	**49**
КЕПІЛДІК КАРТАСЫ	**50**

Құрылмасы үнемі жетіле түседі, сондықтан осы нұсқаулықта көрсетілмеген кейбір өзгертулері болуы мүмкін.

ЖАЛПЫ МӘЛІМЕТТЕР

«Бирюса» тұрмыстық тоңазытқыштар, тоңазытқыштар-мұздатқыштар (бұдан әрі мәтін бойынша - тоңазытқыштар) азық-түлікті қысқа мерзімге сақтауға және сусындарды балғын тағамдық өнімдерді сақтауға арналған бөлімде суытуға, мұздатылған тағамдық өнімдерді сақтауға арналған бөлімде мұздатылған азық-түліктерді мұздатуға және сақтауға арналған

Тоңазытқыш белгілерінің мағынасын ашып көрсету:

«CD» - «cross-door» тоңазытқыштары,
«SBS» - «side-by-side» тоңазытқыштары,
«FD» - «french door» тоңазытқыштары,

«I» - «Тот баспайтын болат» түстік сызығы
«BG» - «Қара шыны» түстік сызығы,
«GG» - «Сарғыш шыны» түстік сызығы,
«WG» - «Ақ шыны» түстік сызығы;

Тоңазытқыштар КО ТР 004/2011, КО ТР 020/2011 талаптарына сай келеді.

ПАЙДАЛАНУҒА ДАЙЫНДЫҚ

Қаптаманы ашу

- Орам таспаларын кесіп тастаңыз, ораманы абайлап алыңыз.
- Тоңазытқыштың ішкі бөлшектерін орам материалдарынан босатыңыз.

НАЗАР АУДАРЫҢЫЗ!

- **Тоңазытқышты тік қалпына орнатқаннан кейін қосудың алдында кемінде 30 минут күту қажет. Бірден қосу тоңазытқыш агрегатының істен шығуына әкелуі мүмкін!**
- **Егер тоңазытқыш 0 °С-тан төмен температурада сақталса немесе тасымалданса, оны қоспас бұрын оны бөлме температурасында кемінде 8 сағат ашық есіктермен ұстау керек! Қыздырылмаған тоңазытқышты желіге қосу компрессордың сыналануына әкелуі мүмкін!**

Орнату

- Тоңазытқыш тікелей күн сәулесі түсетін жерге, жарық беретін және қыздыратын аспаптардан (газ және электр плиталары, пештер, жылыту радиаторлары) кемінде 50 см қашықтықта орнатылуы тиіс.
- Ауа айналымын қамтамасыз ету үшін тоңазытқыштың айналасындағы бос орын барлық жағынан кемінде 10 см болуы тиі
- Тоңазытқыштың үстінде кемінде 30 см бос орын болуы керек.

НАЗАР АУДАРЫҢЫЗ!

- **Тоңазытқыш орнатылған үй-жайдағы қоршаған ауа температурасы:**
- **Бирюса CD 466, FD 431, SBS 460, SBS 573, SBS 587 үлгілері үшін: 10 бастап 43 °С дейін;**
- **Бирюса CD 492 үлгілері үшін: 16-дан 43 °С дейін;**
- **Үй-жайдағы ауаның салыстырмалы ылғалдылығы 75%-дан аспауы керек.**
- **Тоңазытқышты текшеге орнатуға немесе жиһаз ішіне салуға тыйым салынады.**

Теңестіру

Тоңазытқышты көлденеңінен туралау реттеу тіректерін бұрау немесе бұрап алу арқылы жүзеге асырылады.

НАЗАР АУДАРЫҢЫЗ!

Тұрақсыз орнатылған тоңазытқыш жұмыс істегенде шуылдауы мүмкін!

Тазалау

Тоңазытқышты тасымалдаудан кейін жұмыс жағдайына келтіру үшін қажетті уақытты гигиеналық тазалау үшін пайдалануға болады.
Тоңазытқыштың ішкі және сыртқы беттерін, сондай-ақ толымдаушыларды жылы сабынды суға малынған жұмсақ шүберекпен жуыңыз, таза сумен шайыңыз, құрғатыңыз, содан кейін тоңазытқышты ашық есіктермен бір сағат бойы желдетіңіз.

НАЗАР АУДАРЫҢЫЗ!

- **Тоңазытқышты жуу үшін құрамында қышқылдар және еріткіштер бар абразивті пасталар мен жуғыш құралдарды қолданбаңыз!**
- **Жаңа тоңазытқыштың белгілі бір иісі бар, ол уақыт өте келе толығымен жоғалады.**

Қосу

• Тоңазытқышты 50 Гц жиіліктегі және номиналды кернеуі 220 В бастап 240 В дейін айнымалы ток желісіне қосу керек (тоңазытқыш 198 В-тан 264 В-қа дейінгі кернеу кезінде қалыпты жұмыс істей алады). Тоңазытқышты көрсетілген параметрлерге сәйкес келмейтін желіге қосу оның істен шығуына әкелуі мүмкін. Егер желідегі кернеу ұсынылған параметрлерге сәйкес келмесе, тұрмыстық электр құрылғыларымен жұмыс істеуге арналған, кемінде **1600 ВА** толық іске қосу қуатына есептелген кернеу тұрақтандырғышын орнату қажет (мамандандырылған дүкенде сатып алынады)

• Тоңазытқыштар «I» класты электр тогының зақымдануынан қорғау түрі бойынша шығарылады (жерге қосу сымымен), сондықтан тоңазытқыштарды тек жерге тұйықталған электр желісіне қосуға болады. Егер розетка тоңазытқыштың қуат сымының айырына сәйкес келмесе, онда қорғаныс класы I розетканы орнату үшін білікті электршімен байланысу керек.

Өнімдерді орналастыру

Азық-түлікті тоңазытқышта тоңазытқышты электрмен қоректендіру желісіне қосқаннан кейін кемінде 4 сағаттан кейін орналастыру ұсынылады.

Тоңазытқышты пайдалануға қажетті ең аз жалпы кеңістік

Үлгілері	Қажетті кеңістіктің өлшемдері, мм				
	A	B	C	D	E, °
CD 466	833	1394	655	1058	130
CD 492	833	1440	740	1040	130
FD 431	703	1170	686	950	130
SBS 460	750	1280	735	1000	135
SBS 573	895	1557	745	945	130
SBS 587	895	1440	690	1045	125

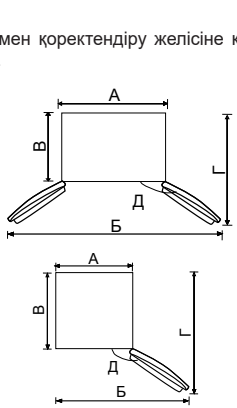

Есіктерді реттеу

Тоңазытқышта есіктерді қажет болса деңгей бойынша реттеу мүмкіндігі көзделген.

Бирюса SBS 460, Бирюса SBS 573, Бирюса SBS 587

• Тоңазытқыштың есігін ашыңыз.

• Бекіткіш сомынды босату үшін 10 сомынды кілтпен сағат тілімен 2 толық айналымға бұраңыз (төмендегі суретті қараңыз).

• Осыдан кейін есіктің күйін биіктігі бойынша реттеу үшін реттегіш сомынды бұруға болады (төмендегі суретті қараңыз). Есіктің орналасуы туралған кезде, бекіту сомынын сағат тіліне қарсы бұраңыз.

Есіктің биіктігін 5 мм-ден аспайтын етіп реттеуге болады.

НАЗАР АУДАРЫҢЫЗ!

Өндірушінің кепілдігі олардың қалпын реттеу нәтижесінде тоңазытқыш есіктерінің зақымдалуына қолданылмайды.

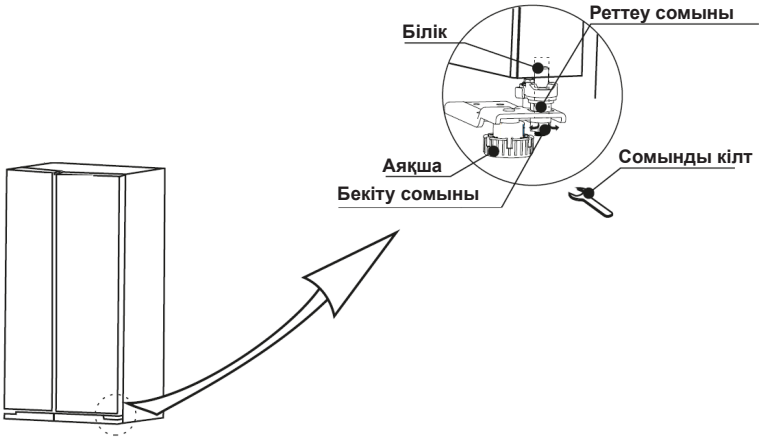

ҚАУІПСІЗДІК ТАЛАПТАРЫ

Қауіпсіздік ережелері

Тоңазытқышты пайдалану кезінде қауіпсіздік ережелерін сақтаңыз:
• Тоңазытқышты электр желісіне қоспас бұрын розетканың жарамдылығын және қуат сымы мен айырдың зақымдалмағанын тексеріңіз
• Электр тогымен зақымдану қауіптілігін болдырмау мақсатында қуаттың баусымы зақымданған кезде оны дайындаушы зауыттың өкілі немесе ұқсас білікті тұлға ауыстыруы тиіс.
• Токөткізгіш бөліктердің тоңазытқыш корпусына тұйықталу белгілері болған кезде (металл бөліктерге тигенде шымшу), тоңазытқышты желіден ажыратыңыз және ақаулықты жою үшін механикті шақырыңыз
• Тоңазытқышқа және табиғи жерге қосылған құрылғыларға (газ плитасы, жылыту радиаторлары, су шүмектері) бір уақытта қол тигізбеңіз.
• Тоңазытқышты ішін және сыртын тазалау, тоңазытқыштың астындағы еденді жуу, ақаулықтарды жою кезінде желіден ажыратыңыз.

НАЗАР АУДАРЫҢЫЗ!

• Физикалық, жүйке немесе психикалық ауытқулары немесе тәжірибе мен білімдерінің жетіспеушіліктері бар болған адамдар (балаларды қоса) бақылауда болса немесе оларға осы тоңазытқышты пайдалану туралы олардың қауіпсіздігіне жауапты тұлғамен нұсқамалық жүргізілген жағдайларды қоспағанда, осы тоңазытқыш ондай адамдардың пайдалануына тағайындалмаған!
• Тоңазытқышпен ойнауға жол бермеу мақсатында балаларды бақылау керек!
• Не допускайте повреждения контура холодильной системы!
• Тоңазытқыш жүйесі контурының зақымдалуына жол бермеңіз!
• Тоңазыту жүйесін саңылаусыздандыру кезінде үй-жайды жақсылап желдетіңіз және ашық жалынды қолданбаңыз!
• Еріту процесін тездету үшін, өндіруші ұсынған тәсілдерден басқа механикалық құрылғыларды немесе өзге құралдарды қолданбаңыз!
• Егер олар өндіруші ұсынған тип болмаса, азық-түлік сақтау бөлімдерінің ішінде электр құрылғыларын пайдаланбаңыз!

Тоңазытқыш дұрыс жұмыс істеуі және сізге ұзақ уақыт қызмет етуі үшін бірқатар шектеулерді сақтау керек:

ТЫЙЫМ САЛЫНАДЫ!

• Тоңазытқышты көлденең күйінде тасымалдау! Талаптарды сақтамау компрессордың зақымдануына әкеп соқтыруы мүмкін!
• Тоңазытқышты ылғалдылығы жоғары бөлмелерде (төбесі, қабырғалары және бөлмедегі заттар ылғалмен жабылған), сондай-ақ өткізгіш едендері бар бөлмелерде қолданбаңыз! Тоңазытқыш - бұл ең алдымен электрлік құрылғы және оны жоғары ылғалдылықта пайдалану электр тогының тұйықталуына немесе соғуына әкелуі мүмкін!
• Тоңазытқышты электр желісіне қосу үшін бейімдегіштерді, қосқыштарды, тістерді және ұзартқыш сымдарды қолданбаңыз, себебі олар өртке әкелуі мүмкін!
• Жұмыс кезінде тоңазытқыштың компрессорын ұстамаңыз, себебі ол жұмыс кезінде 90 °C температурасына дейін қыздырылады!
• Тоңазытқышта өрт шығуы мүмкін электр жылыту аспаптарын орнатпаңыз!
• Тоңазытқыштың электр сызбасына сұйықтықтың тиюіне жол бермеу үшін сұйықтықтары бар сыйымдылықты тоңазытқыш үстіне қоймаңыз!
• Тоңазытқыштың құрылымына өз бетіңізше өзгерістер енгізбеңіз! Бұл тоңазытқыштың бұзылуына немесе дұрыс жұмыс істемеуіне әкелуі мүмкін! Тоңазытқыштың электр тізбегін бұзу қысқа тұйықталуға және соның салдарынан өртке әкелуі мүмкін!
• Тоңазытқышты ағаш жәшіктерге, үстелдерге, орындықтарға және т. б. орнату.

ЖИЫНТЫҚТАЛЫМЫ

Әрбір тоңазытқыштың жиынтықталымына пайдалану құжаттамасының жиынтығы кіреді: пайдалану нұсқаулығы, кепілдік картасы, энергия тиімділігі белгісі.

Тоңазытқыштар жиынтықталымы

Бирюса CD 466

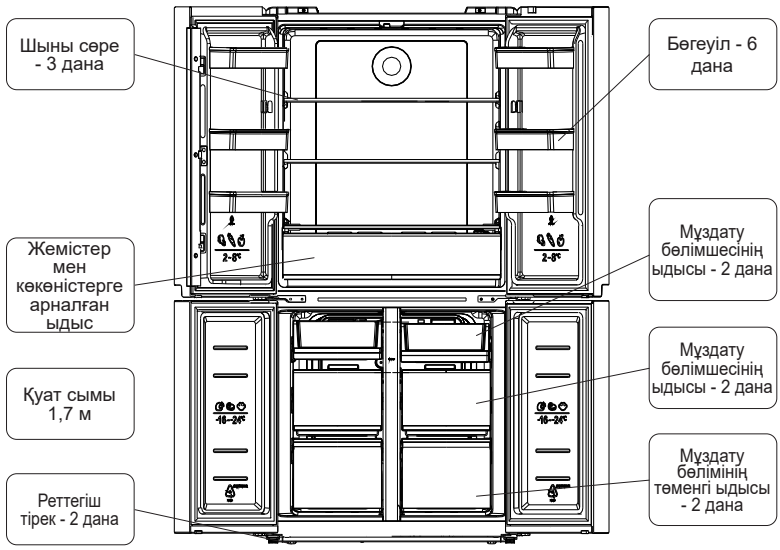

Тоңазытқыштар жиынтықталымы

Бирюса CD 492

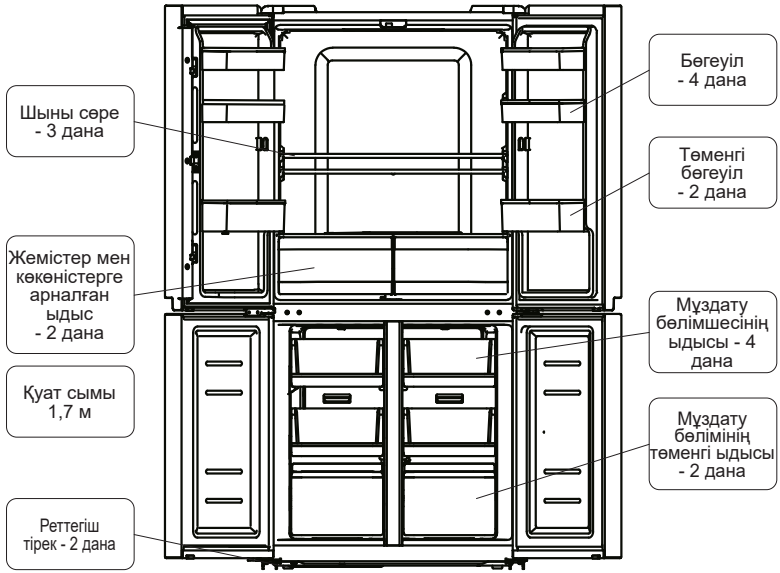

Тоңазытқыштар жиынтықталымы

Бирюса FD 431

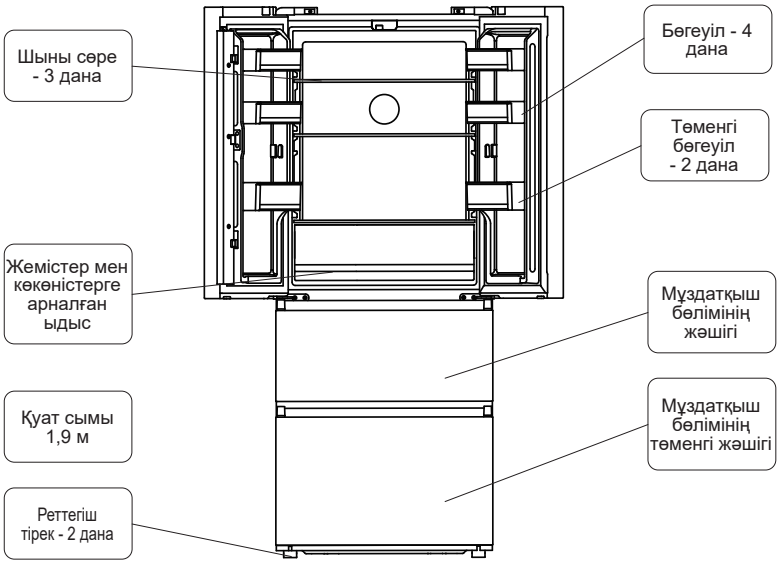

Тоңазытқыштар жиынтықталымы

Бирюса SBS 460

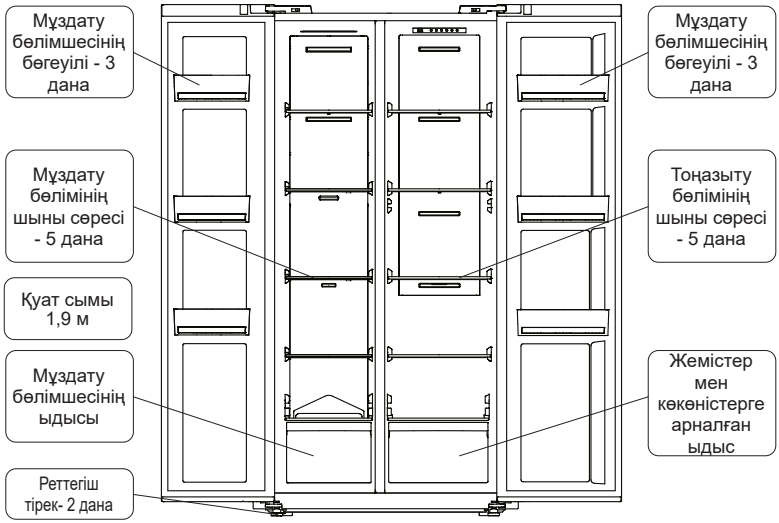

Тоңазытқыштар жиынтықталымы

Бирюса SBS 573

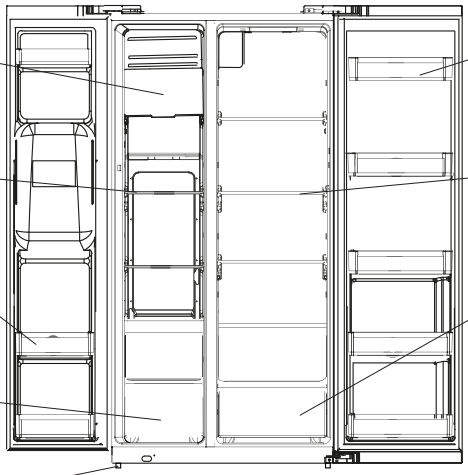

Тоңазытқыштар жиынтықталымы

Бирюса SBS 587

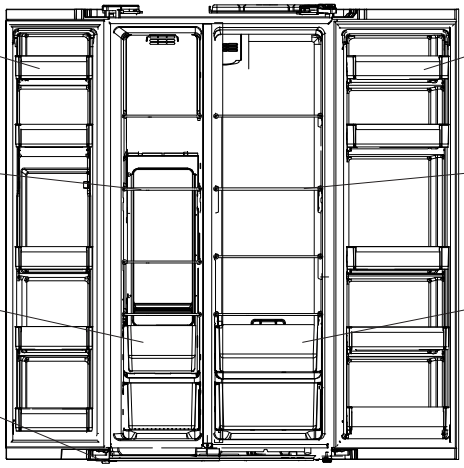

ПАЙДАЛАНУ

БИРЮСА CD 466

Тоңазытқышты іске қосу Тоңазытқышты қосу үшін розеткаға желілік баусымның айырын енгізіңіз.

Тоңазытқышты сөндіру Тоңазытқышты желіден толығымен ажырату үшін айырды розеткадан шығару керек.

Тоңазытқышты басқару панелі Тоңазытқышты қуат көзіне алғаш қосқан кезде, алғашқы 3 секундта басқару тақтасында барлық қол жетімді таңбалар көрсетіледі. Кейін дыбыстық сигнал естіледі, тоңазытқыш жұмысын штаттық режимде бастайды.
Алғаш қосылған кезде тоңазытқыш және мұздатқыш бөлімшелеріндегі температура орташа мәндерде (MID) белгіленеді: тиісінше 5 °C және -18 °C.

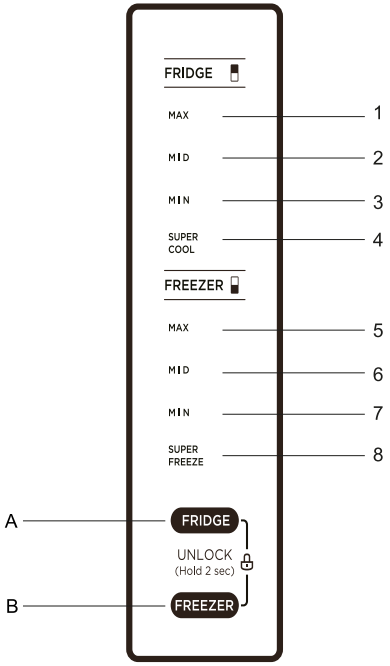

Индикаторлар 1, 2, 3, - Тоңазыту бөліміндегі температуралық режим индикаторлары.
4 - «Супер салқындату» режимінің индикаторы.
5, 6, 7, - Тоңазыту бөліміндегі температуралық режимнің индикаторлары;
8 - «Супер мұздату» режимінің индикаторы.

Түймелер пульті A - Тоңазыту бөлімінде температураны таңдау түймесі;
B - Мұздату бөлімінде температураны таңдау түймесі;

Басқару тақтасын бұғаттау/ бұғаттан босату

• Егер түймелерді басу болмаса және тоңазытқыштың есіктері 30 секунд ішінде ашылмаса, басқару тақтасы автоматты түрде құлыпталып, «6» индикаторы жанады. Бұғаттау режимінде түймелерді басқару мүмкін емес. Бұғаттау режиміне ауысқаннан кейін 30 секундтан соң басқару панеліндегі индикаторлар өшеді.
• Дисплейді бұғаттан босату үшін «A» және «B» түймелерін бір уақытта 2 секунд ұстап тұру керек, содан кейін дыбыстық сигнал естіледі.
• Дисплейді бұғаттау үшін «A» және «B» түймелерін бір уақытта 2 секунд ұстап тұру керек, содан кейін дыбыстық сигнал естіледі.

Тоңазыту бөлімінде температураны орнату

Тоңазыту бөлімінде температуралық режимді өзгерту үшін «A» түймесін басу қажет. Түймені әр басу бөлімдегі температура режимдерін келесі ретпен ауыстырады: Ең жоғары, 8°C (MAX) - Орташа, 5°C (MID) - Ең төмен, 2°C (MIN) - Супер салқындату, 2°C (SUPERCOOL). Басқару панелінде режимдерді ауыстырған кезде тиісті индикатор жанады. Таңдалған температура басқару панелін бұғаттаудан кейін орнатылады.

Мұздату бөлігіндегі температураны орнату

Мұздату бөлімінде температуралық режимді өзгерту үшін «B» түймесін басу қажет. Түймені әр басу бөлімдегі температура режимдерін келесі ретпен ауыстырады: Ең жоғары, -16°C (MAX) - Орташа, -18°C (MID) - Ең төмен, -24°C (MIN) - Супер мұздату, -24°C (SUPERFREEZE). Дисплейде режимдерді ауыстырған кезде тиісті индикатор жанады. Таңдалған температура басқару панелін бұғаттаудан кейін орнатылады.

«Супер салқындату» режимі

«Супер салқындату» режимінде тоңазытқыш бөлімінде ең төмен температура 2°C автоматты түрде орнатылады. Бұл режим сусындарды немесе көптеген балғын өнімдерді тез салқындатуға арналған. Режимді сөндіру үшін тоңазытқыш бөлімнің кез келген басқа температуралық режимін таңдау қажет.

«Супер мұздату» режимі

Мұздату бөлімінде «Супер мұздату» режимінде ең төмен температура -24°C автоматты түрде орнатылады, бұл режим көптеген балғын азық-түліктерді тез мұздатуға арналған.
Режимді сөндіру үшін мұздатқыш бөлімнің кез келген басқа температуралық режимін таңдау қажет.

Қуаттауды өшіру

Электр қуаты апаттық ажыратылған жағдайда тоңазытқыш электр қуаты қалпына келтірілгеннен кейін бұрын белгіленген режимде жұмысын жалғастырады.

Есікті ашу дабылдамасы

Егер тоңазытқыштың есігі ашылғаннан кейін екі минут ішінде жабылмаса, есік жабылғанға дейін әр секунд сайын сигнал естіледі. Дыбыстық дабылды өшіру үшін басқару тақтасындағы кез келген түймені басу керек.

БИРЮСА CD 492

Тоңазытқышты іске қосу Тоңазытқышты қосу үшін розеткаға желілік баусымның айырын енгізіңіз.

Тоңазытқышты сөндіру Тоңазытқышты желіден толығымен ажырату үшін айырды розеткадан шығару керек.

Тоңазытқышты басқару панелі Тоңазытқышты қуат көзіне алғаш қосқан кезде, алғашқы 3 секундта басқару тақтасында барлық қол жетімді таңбалар көрсетіледі. Кейін дыбыстық сигнал естіледі, тоңазытқыш жұмысын штаттық режимде бастайды.
Тоңазытқыш және мұздатқыш бөлімшелерде алғаш қосылған кезде тиісінше 5 °C және -18 °C температура орнатылады.

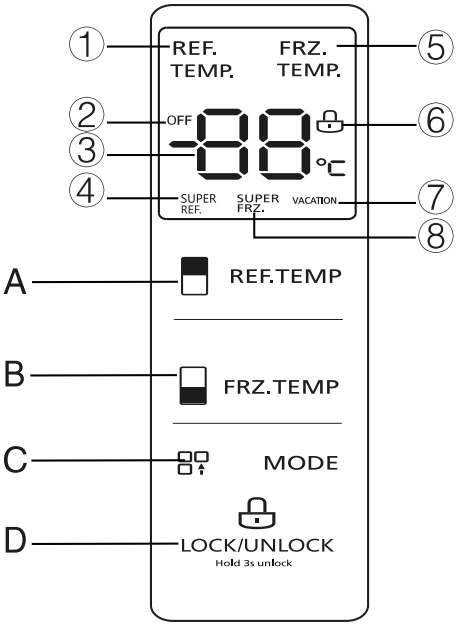

Индикаторлар
1 - Тоңазытқыш бөлімінің индикаторы.
2 - Тоңазытқыш бөлімді сөндіру индикаторы.
3 - Цифрлық дисплей.
4 - «Супер салқындату» режимінің индикаторы
5 - Мұздату бөлімшесінің индикаторы.
6 - Дисплейді бұғаттау индикаторы.
7 - «Демалыс» режимінің индикаторы.
8 - «Супер мұздату» режимінің индикаторы.

Басқару түймелері
A - Тоңазыту бөлімінде температураны таңдау түймесі.
B - Мұздату бөлімінде температураны таңдау түймесі.
C - Тоңазытқыштың жұмыс режимін таңдау түймесі.
D - Басқару тақтасын бұғаттау түймесі.

Басқару тақтасын бұғаттау/ бұғаттан босату

• Егер түймелерді басу болмаса және тоңазытқыштың есіктері 30 секунд ішінде ашылмаса, басқару тақтасы автоматты түрде құлыпталып, «6» индикаторы жанады. Бұғаттау режимінде түймелерді басқару мүмкін емес. Бұғаттау режиміне ауысқаннан кейін 30 секундтан соң басқару панеліндегі индикаторлар өшеді.
• Басқару тақтасын бұғаттан шығару үшін «D» түймесін 3 секунд ұстап тұру керек, содан кейін «6» индикаторы сөніп, дыбыстық сигнал шығады.
• Басқару тақтасын бұғаттау үшін «D» түймесін 3 секунд ұстап тұру керек, содан кейін «6» индикаторы жанады және дыбыстық сигнал шығады.

Тоңазыту бөлімінде температураны орнату

Тоңазыту бөлімінде температураны орнату үшін «A» түймесін басу қажет. Бұл ретте «1» индикаторы жанады және «3» дисплейінде белгіленген температура көрсетіледі. «A» түймесін әрбір келесі басу бөлімдегі белгіленген температураны 1 °C-қа төмендетеді және дыбыстық сигналмен расталады.
Тоңазыту бөліміндегі температура 2 бастап 8 °C дейінгі ауқымда орнатылуы мүмкін.
Таңдалған температура басқару панелін бұғаттаудан кейін орнатылады.

Мұздату бөлігіндегі температураны орнату

Мұздату бөлімінде температураны орнату үшін «B» түймесін басу қажет. Бұл ретте «5» индикаторы жанады және «3» дисплейінде белгіленген температура көрсетіледі. «B» түймесін әрбір келесі басу бөлімдегі белгіленген температураны 1 °C-қа төмендетеді және дыбыстық сигналмен расталады.
Мұздату бөліміндегі температура -24 °C бастап -16 °C дейінгі ауқымда орнатылуы мүмкін.
Таңдалған температура басқару панелін бұғаттаудан кейін орнатылады.

Тоңазытқыштың жұмыс режимдері

Тоңазытқыштың жұмыс режимін таңдау «C» түймесін басу арқылы жүргізіледі. «C» түймесін әр басу тоңазытқыштың жұмыс режимдерін келесі ретпен ауыстырады: «Супер салқындату» - «Супер мұздату» - «Супер салқындату» және «Супер мұздату» (бір уақытта) - «Босату».
Таңдалған режим басқару панелін бұғаттаудан кейін қосылады.

Ескертпе

Егер «Супер салқындату», «Супер мұздату» немесе «Босату» режимдері қосылған болса, тоңазытқыш бөлімдеріндегі температураны реттеу мүмкін емес.
Егер «Супер салқындату», «Супер мұздату» немесе «Босату» режимдері қосылған кезде тоңазытқышта немесе мұздату бөлімінде температураның өзгеруі жүргізілсе, аталған режимдер өшіріледі.

«Супер салқындату» режимі

«Супер салқындату» режимінде тоңазытқыш бөлімінде ең төменгі температура 2 °C орнатылады, басқару тақтасында «4» индикаторы жанады. Бұл режим сусындарды немесе балғын өнімдердің көп санын жылдам салқындатуға арналған.
• Режимді өшіру 3 сағат жұмыс істегеннен кейін автоматты түрде жүреді, содан кейін тоңазытқыш бөліміндегі температура бұрын орнатылған температураға оралады.

«Супер мұздату» режимі

«Супер мұздату» режимінде мұздатқыш бөлімде ең төменгі температура -24 °C орнатылады, дисплейде «8» индикаторы жанады. Бұл режим балғын өнімдердің көп санын жылдам мұздатуға арналған.
• Осы режимде қалаған жұмыс уақытын орнату үшін «B» түймесін 3 секунд ұстап тұру керек, содан кейін «3» дисплейінде «48» индикациясы пайда болады, бұл жылдам мұздату уақыты 48 сағатқа орнатылғанын білдіреді.
• Жылдам мұздату уақытын ауыстыру үшін «B» түймесін басу керек, содан кейін «3» дисплейінде «6» индикациясы көрсетіледі, жылдам мұздату уақыты 6 сағатқа орнатылғанын білдіреді.
• Режимді өшіру белгіленген жұмыс уақыты аяқталғаннан кейін автоматты түрде жүреді, содан кейін мұздатқыш бөліміндегі температура бұрын орнатылған температураға оралады.

«Босату» режимі

«Босату» режимінде тоңазытқыш бөлімі жұмысын тоқтатады (басқару панелінде «2» индикаторы жанады). Мұздату бөлімінде -18 °C температурасы белгіленеді. Режимді сөндіру үшін «D» түймесін қайтадан басу қажет. Бұл режимді ұзақ уақытқа (14 күннен астам) кеткен жағдайда сөндіру ұсынылады.

НАЗАР АУДАРЫҢЫЗ!

«Босату» режимін қосқан кезде азық-түліктерді тоңазыту бөлімінен алып тастау қажет.

Қуаттауды өшіру

Электр қуаты апаттық ажыратылған жағдайда тоңазытқыш электр қуаты қалпына келтірілгеннен кейін бұрын белгіленген режимде жұмысын жалғастырады.

Есікті ашу дабылдамасы

Егер тоңазытқыштың есігі ашылғаннан кейін екі минут ішінде жабылмаса, есік жабылғанға дейін әр секунд сайын сигнал естіледі. Дыбыстық дабылды өшіру үшін басқару тақтасындағы кез келген түймені басу керек.

БИРЮСА FD 431

Тоңазытқышты іске қосу Тоңазытқышты қосу үшін розеткаға желілік баусымның айырын енгізіңіз.

Тоңазытқышты сөндір Тоңазытқышты желіден толығымен ажырату үшін айырды розеткадан шығару керек.

Тоңазытқышты басқару панелі Тоңазытқышты қуат көзіне алғаш қосқан кезде, алғашқы 3 секундта басқару тақтасында барлық қол жетімді таңбалар көрсетіледі. Кейін дыбыстық сигнал естіледі, тоңазытқыш жұмысын штаттық режимде бастайды.
Тоңазытқыш және мұздатқыш бөлімшелерде алғаш қосылған кезде тиісінше +4 °C және -18 °C температура орнатылады.

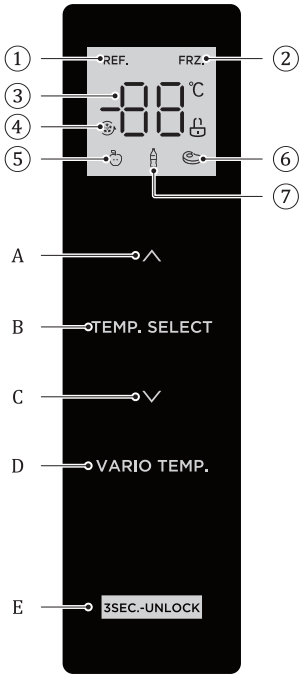

Индикаторлар
1 - Тоңазытқыш бөлімінің индикаторы.
2 - Мұздату бөлімшесінің индикаторы.
3 - Цифрлық дисплей.
4 - «Супер салқындату» және «Супер мұздату» режимдерінің индикаторы.
5, 6, 7 - Жемістер мен көкөністерге арналған ыдыста белгіленген температуралық режим индикаторлары

Басқару түймелері
A - Таңдалған бөлімшеде температураны ұлғайту түймесі.
B - Температураны белгілеу үшін бөлімшені таңдау түймесі.
C - Таңдалған бөлімшеде температураны азайту түймесі
D - Жемістер мен көкөністерге арналған ыдыстағы температура режимін таңдау түймесі.
E - Басқару тақтасын бұғаттай түймесі.

БИРЮСА FD 431

Басқару тақтасын бұғаттау/ бұғаттан босату

• Егер түймелерді басу болмаса және тоңазытқыштың есіктері 30 секунд ішінде ашылмаса, басқару тақтасы автоматты түрде құлыпталып, бұғаттау индикаторы жанады. Бұғаттау режимінде түймелерді басқару мүмкін емес.
• Басқару тақтасын бұғаттан шығару үшін «E» түймесін 3 секунд ұстап тұру керек, содан кейін бұғаттау индикаторы өшеді, дыбыстық сигнал естіледі.
• Басқару тақтасын бұғаттау үшін «E» түймесін 3 секунд ұстап тұру керек, содан кейін бұғаттау индикаторы жанады және дыбыстық сигнал шығады.

Тоңазыту бөлімінде температураны орнату

• Тоңазыту бөліміндегі температураны орнату «B» түймесін тізбекті түрде басу арқылы жүргізіледі. Бұл ретте «1» индикаторы жанады және дисплейде бөлімде белгіленген температура көрсетіледі.
• Әрі қарай, «A» және «C» түймесін басу арқылы бөлімдегі белгіленген температура 1 °C қадаммен жоғарылайды немесе төмендейді
• Тоңазыту бөліміндегі температура 2 бастап 8 °C дейінгі ауқымда орнатылуы мүмкін.
Таңдалған температура басқару панелін бұғаттаудан кейін орнатылады.

Мұздату бөлігіндегі температураны орнату

• Мұздату бөліміндегі температураны орнату «B» түймесін тізбекті түрде басу арқылы жүргізіледі. Бұл ретте «2» индикаторы жанады және дисплейде бөлімде белгіленген температура көрсетіледі.
• Әрі қарай, «A» және «C» түймесін басу арқылы бөлімдегі белгіленген температура 1 °C қадаммен жоғарылайды немесе төмендейді.
• Мұздату бөліміндегі температура -24°C бастап -16°C дейінгі ауқымда орнатылуы мүмкін.
Таңдалған температура басқару панелін бұғаттаудан кейін орнатылады.

Жемістер мен көкөністерге арналған ыдыста температураны орнату

• Жемістер мен көкөністерге арналған ыдыста температуралық режимді орнату келесі ретпен «D» түймесін басу арқылы жүргізіледі:
- Жемістер/көкөністер - Сусындар - Ет -
Бұл ретте таңдалған режимге сәйкес келетін «5», «6», «7» индикаторлары жанады.
• Ыдыста таңдалған өнім түрін сақтау үшін оңтайлы температура орнатылады.

«Супер салқындату» режимі

• ««Супер салқындату» режимін қосу үшін «B» түймесін басу арқылы тоңазытқыш бөлімін таңдау керек («1» индикаторы жанады) , содан кейін «C» түймесін 3 секунд басып тұрыңыз. Бұл ретте «4» индикаторы жанады.
• «Супер салқындату» режимінде тоңазытқыш бөлімінде ең төмен температура 2°C орнатылады. Бұл режим сусындарды немесе көптеген балғын өнімдерді тез салқындатуға арналған.
• Режимді өшіру 6 сағат жұмыс істегеннен кейін автоматты түрде жүреді, содан кейін тоңазытқыш бөліміндегі температура бұрын орнатылған температураға оралады.
• Режимді қолмен өшіру үшін «A» түймесін басып, 3 секунд ұстап тұру керек. Бұл ретте «4» индикаторы өшеді.

«Супер салқындату» режимі

• «Супер мұздату» режимін қосу үшін «B» түймесін басу арқылы мұздату бөлімін таңдау керек («2» индикаторы жанады) , содан кейін «C» түймесін 3 секунд басып тұрыңыз. Бұл ретте «4» индикаторы жанады.
• Мұздату бөлімінде «Супер мұздату» режимінде ең төмен температура -24°C орнатылады, бұл режим көптеген балғын азық-түліктерді тез мұздатуға арналған.
• Режимді өшіру 32 сағат жұмыс істегеннен кейін автоматты түрде жүреді, содан кейін мұздату бөліміндегі температура бұрын орнатылған температураға оралады.
• Режимді қолмен өшіру үшін «A» түймесін басып, 3 секунд ұстап тұру керек. Бұл ретте «4» индикаторы өшеді.

Ескертпе

Егер «Супер салқындату», «Супер мұздату» немесе «Босату» режимдері қосылған болса, тоңазытқыш бөлімдеріндегі температураны реттеу мүмкін емес.
Егер «Супер салқындату», «Супер мұздату» немесе «Босату» режимдері қосылған кезде тоңазытқышта немесе мұздату бөлімінде температураның өзгеруі жүргізілсе, аталған режимдер өшіріледі

Қуаттауды өшіру

Электр қуаты апаттық ажыратылған жағдайда тоңазытқыш электр қуаты қалпына келтірілгеннен кейін бұрын белгіленген режимде жұмысын жалғастырады.

БИРЮСА SBS 587

Тоңазытқышты іске қосу Тоңазытқышты қосу үшін розеткаға желілік баусымның айырын енгізіңіз.

Тоңазытқышты сөндіру Тоңазытқышты желіден толығымен ажырату үшін айырды розеткадан шығару керек.

Тоңазытқышты басқару панелі Тоңазытқышты қуат көзіне алғаш қосқан кезде, алғашқы 3 секундта басқару тақтасында барлық қол жетімді таңбалар көрсетіледі. Кейін дыбыстық сигнал естіледі, тоңазытқыш жұмысын штаттық режимде бастайды.
Тоңазытқыш және мұздатқыш бөлімшелерде алғаш қосылған кезде тиісінше 5 °C және минус 18 °C температура орнатылады.

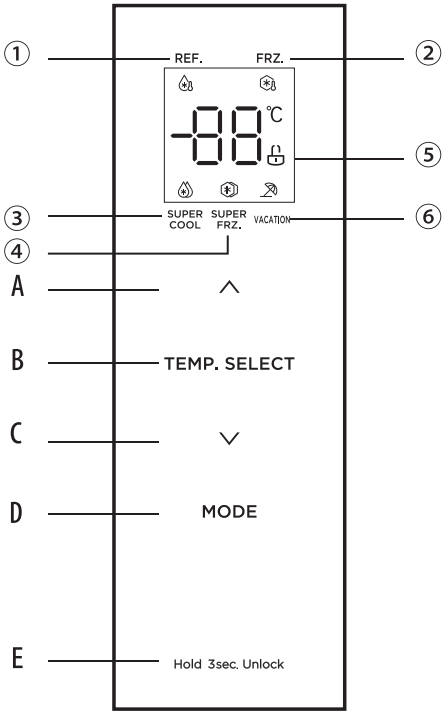

Индикаторлар
1 - Тоңазытқыш бөлімінің индикаторы;
2 - Мұздату бөлімшесінің индикаторы;
3 - «Супер салқындату» режимінің индикаторы;
4 - «Супер мұздату» режимінің индикаторы;
5 - Басқару тақтасын бұғаттау индикаторы;
6 - «Демалыс» режимінің индикаторы.

Басқару түймелері
A - Таңдалған бөлімшеде температураны ұлғайту түймесі.
B - Температураны белгілеу үшін бөлімшені таңдау түймесі.
C - Таңдалған бөлімшеде температураны азайту түймесі
D - Тоңазытқыштың жұмыс режимін таңдау түймесі.
E - Басқару тақтасын бұғаттай түймесі.

Басқару тақтасын бұғаттау/ бұғаттан босату

• Егер түймелерді басу болмаса және тоңазытқыштың есіктері 30 секунд ішінде ашылмаса, басқару тақтасы автоматты түрде бұғатталып, «5» индикаторы жанады. Бұғаттау режимінде түймелерді басқару мүмкін емес.
• Басқару тақтасын бұғаттан шығару үшін «E» түймесін 3 секунд ұстап тұру керек, содан кейін «6» индикаторы сөнеді.
• Басқару тақтасын бұғаттау үшін «E» түймесін 3 секунд ұстап тұру керек, содан кейін «6» индикаторы жанады.

Тоңазыту бөлімінде температураны орнату

Тоңазыту бөліміндегі температураны орнату «B» түймесін тізбекті түрде басу арқылы жүргізіледі. Бұл ретте «» индикаторы жанады және дисплейде бөлімде белгіленген температура көрсетіледі.
Әрі қарай, «A» және «C» түймелерін басу арқылы бөлімдегі белгіленген температура 1 °C қадаммен жоғарылайды немесе төмендейді.
Тоңазыту бөліміндегі температура 2 бастап 8 °C дейінгі ауқымда орнатылуы мүмкін.
Таңдалған температура басқару панелін бұғаттаудан кейін орнатылады.

Мұздату бөлігіндегі температураны орнату

Мұздату бөліміндегі температураны орнату «B» түймесін тізбекті түрде басу арқылы жүргізіледі. Бұл ретте «» индикаторы жанады және дисплейде бөлімде белгіленген температура көрсетіледі.
Әрі қарай, «A» және «C» түймелерін басу арқылы бөлімдегі белгіленген температура 1 °C қадаммен жоғарылайды немесе төмендейді.
Мұздату бөліміндегі температура -24 °C бастап -16 °C дейінгі ауқымда орнатылуы мүмкін.
Таңдалған температура басқару панелін бұғаттаудан кейін орнатылады.

Тоңазытқыштың жұмыс режимдері

«D» түймесін ретімен басқан кезде режимдер келесі реттілікпен ауысады: «Супер салқындату» - «Супер мұздату» - «Супер салқындату» және «Супер мұздату» (бір уақытта) - «Босату» -қалпына келтіру.
Таңдалған режим басқару панелін бұғаттаудан кейін қосылады.

«Супер салқындату» режимі

«Супер салқындату» режимінде тоңазытқыш бөлімінде ең төменгі температура 2 °C орнатылады, басқару тақтасында «3» индикаторы жанады. Бұл режим сусындарды немесе балғын өнімдердің көп санын жылдам салқындатуға арналған.
• Режимді өшіру 6 сағат жұмыс істегеннен кейін автоматты түрде жүреді, содан кейін тоңазытқыш бөліміндегі температура бұрын орнатылған температураға оралады.

«Супер мұздату» режимі

Супер мұздату» режимінде мұздатқыш бөлімде ең төменгі температура -24 °C орнатылады, дисплейде «4» индикаторы жанады. Бұл режим балғын өнімдердің көп санын жылдам мұздатуға арналған.
• Режимді өшіру 48 сағат жұмыс істегеннен кейін автоматты түрде жүреді, содан кейін мұздату бөліміндегі температура бұрын орнатылған температураға оралады.

«Босату» режимі

«Босату» режимінде тоңазытқыш бөлімі жұмысын тоқтатады (басқару панелінде «6» индикаторы жанады). Мұздату бөлімінде -18 °C температурасы белгіленеді. Режимді сөндіру үшін «D» түймесін қайтадан басу қажет. Бұл режимді ұзақ уақытқа (14 күннен астам) кеткен жағдайда сөндіру ұсынылады.

НАЗАР АУДАРЫҢЫЗ!

«Босату» режимін қосқан кезде азық-түліктерді тоңазыту бөлімінен алып тастау қажет.

Ескертпе

Егер «Супер салқындату», «Супер мұздату» немесе «Босату» режимдері қосылған болса, тоңазытқыш бөлімдеріндегі температураны реттеу мүмкін емес.
Егер «Супер салқындату», «Супер мұздату» немесе «Босату» режимдері қосылған кезде тоңазытқышта немесе мұздату бөлімінде температураның өзгеруі жүргізілсе, аталған режимдер өшіріледі.

Қуаттауды өшіру

Электр қуаты апаттық ажыратылған жағдайда тоңазытқыш электр қуаты қалпына келтірілгеннен кейін бұрын белгіленген режимде жұмысын жалғастырады

Есікті ашу дабылдамасы

Егер тоңазытқыштың есігі ашылғаннан кейін екі минут ішінде жабылмаса, есік жабылғанға дейін әр секунд сайын сигнал естіледі. Дыбыстық дабылды өшіру үшін басқару тақтасындағы кез келген түймені басу керек

БИРЮСА SBS 460

Тоңазытқышты іске қосу Тоңазытқышты қосу үшін розеткаға желілік баусымның айырын енгізіңіз.

Тоңазытқышты сөндіру Тоңазытқышты желіден толығымен ажырату үшін айырды розеткадан шығару керек.

Тоңазытқышты басқару панелі

• Тоңазытқышты қуат көзіне алғаш қосқан кезде, алғашқы 3 секундта басқару тақтасында барлық қол жетімді таңбалар көрсетіледі. Кейін дыбыстық сигнал естіледі, тоңазытқыш жұмысын штаттық режимде бастайды. Тоңазытқыш және мұздатқыш бөлімшелерде алғаш қосылған кезде тиісінше 5 °C және минус 18 °C температура орнатылады.
• Тоңазытқышты басқару тақтасы режимді таңдау түймесін соңғы басқаннан кейін 30 секундтан кейін автоматты түрде бұғатталады.

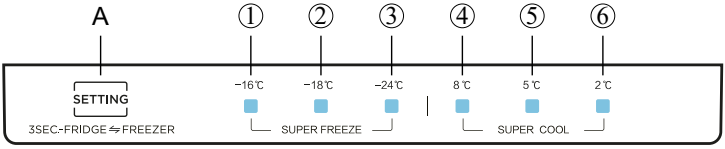

Индикаторлар мен басқару түймелері

1, 2, 3, - Тоңазыту бөліміндегі температуралық режим индикаторлары.
4 - «Супер салқындату» режимінің индикаторы.
5, 6, 7, - Тоңазыту бөліміндегі температуралық режимнің индикаторлары;
8 - «Супер мұздату» режимінің индикаторы.
A - Тоңазытқыштың жұмыс режимін таңдау түймесі.

Тоңазыту бөлімінде температураны орнату

Тоңазытқыш бөліміндегі температура режимін өзгерту үшін «A» түймесін 3 секунд ұстап тұру керек. Түймені әр кейінгі қысқа мерзімді басу бөлімдегі температура режимдерін келесі ретпен ауыстырады: 2°C - 5°C - 8°C - «Супер салқындату» (SUPERCOOL).
• Басқару панелінде режимдерді ауыстырған кезде тиісті индикатор жанады.
• «Супер салқындату» (SUPERCOOL) режимін қосқан кезде «4» және «6» индикаторлары жанады.
• Таңдалған температура немесе «Супер салқындату» режимі басқару тақтасы бұғатталғаннан кейін орнатылады.

Мұздату бөлігіндегі температураны орнату

Мұздату бөліміндегі температура режимін өзгерту үшін «A» түймесін 3 секунд ұстап тұру керек. Түймені әр кейінгі қысқа мерзімді басу бөлімдегі температура режимдерін келесі ретпен ауыстырады: -24°C - -18°C - -16°C - «Супер мұздату» (SUPERFREEZE).
• Басқару панелінде режимдерді ауыстырған кезде тиісті индикатор жанады.
• «Супер мұздату» режимін (SUPERFREEZE) қосқан кезде «1» және «3» индикаторлары жанады.
• Таңдалған температура немесе «Супер мұздату» режимі басқару тақтасы бұғатталғаннан кейін орнатылады.

«Супер салқындату» режимі

Супер салқындату» режимінде тоңазытқыш бөлімінде ең төмен температура 2°C автоматты түрде орнатылады. Бұл режим сусындарды немесе көптеген балғын өнімдерді тез салқындатуға арналған.
• Режимді өшіру 6 сағат жұмыс істегеннен кейін автоматты түрде жүреді, содан кейін тоңазытқыш бөліміндегі температура бұрын орнатылған температураға оралады.
• Режимді сөндіру үшін тоңазытқыш бөлімнің кез келген басқа температуралық режимін таңдау қажет.

«Супер мұздату» режимі

Мұздату бөлімінде «Супер мұздату» режимінде ең төмен температура -24°C автоматты түрде орнатылады, бұл режим көптеген балғын азық-түліктерді тез мұздатуға арналған. Режимді сөндіру үшін мұздатқыш бөлімнің кез келген басқа температуралық режимін таңдау қажет.
• Режимді өшіру 24 сағат жұмыс істегеннен кейін автоматты түрде жүреді, содан кейін тоңазытқыш бөліміндегі температура бұрын орнатылған температураға оралады.
• Режимді сөндіру үшін мұздатқыш бөлімнің кез келген басқа температуралық режимін таңдау қажет.

Қуаттауды өшіру

Электр қуаты апаттық ажыратылған жағдайда тоңазытқыш электр қуаты қалпына келтірілгеннен кейін бұрын белгіленген режимде жұмысын жалғастырады.

БИРЮСА SBS 573

Тоңазытқышты іске қосу Тоңазытқышты қосу үшін розеткаға желілік баусымның айырын енгізіңіз.

Тоңазытқышты сөндіру Тоңазытқышты желіден толығымен ажырату үшін айырды розеткадан шығару керек.

Тоңазытқышты басқару панелі Тоңазытқышты қуат көзіне алғаш қосқан кезде, алғашқы 3 секундта басқару тақтасында барлық қол жетімді таңбалар көрсетіледі. Кейін тоңазытқыш жұмысын штаттық режимде бастайды.
Тоңазытқыш және мұздатқыш бөлімшелерде алғаш қосылған кезде тиісінше 5 °C және -18 °C температура орнатылады.

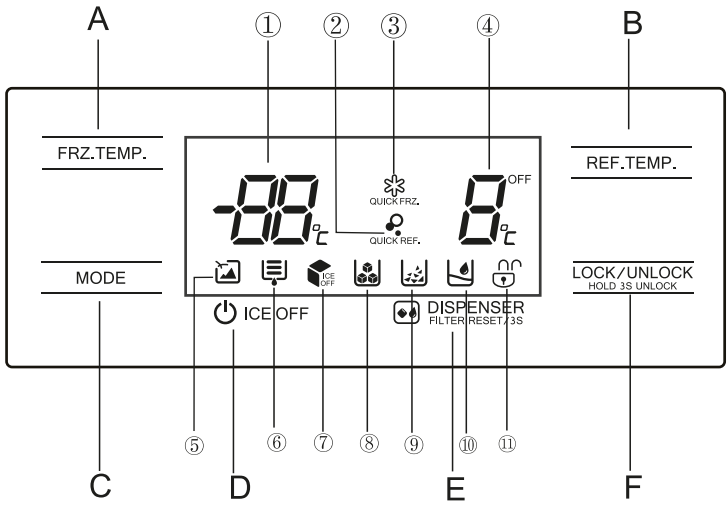

Индикаторлар
1 - Мұздатқыш бөлімшесінің цифрлық дисплейі.
2 - «Супер салқындату» режимінің индикаторы.
3 - «Супер мұздату» режимінің индикаторы.
4 - Мұздатқыш бөлімшесінің цифрлық дисплейі.
5 - «Босату» режимінің индикаторы.
6 - Сүзгіні тазарту қажеттілігінің индикаторы.
7 - Мұз генераторын сөндіру индикаторы.
8 - Мұз текшелерін беру режимінің индикаторы.
9 - Жарылған мұзды беру режимінің индикаторы.
10 - Салқындатылған суды беру режимінің индикаторы.
11 - Басқару тақтасын бұғаттау/бұғаттан шығару индикаторы.

Басқару түймелері
A - Мұздату бөлімінде температураны таңдау түймесі.
B - Тоңазыту бөлімінде температураны таңдау түймесі.
C - Тоңазытқыштың жұмыс режимін таңдау түймесі.
D - Мұз генераторын қосу / сөндіру түймесі.
E - Мұз/су беруді таңдау, сүзгіні ауыстыру индикаторын қалпына келтіру түймесі.
F - Басқару тақтасын бұғаттау түймесі.

БИРЮСА SBS 573

Басқару тақтасын бұғаттау/ бұғаттан босату

• Егер түймелерді басу болмаса және тоңазытқыштың есіктері 30 секунд ішінде ашылмаса, басқару тақтасы автоматты түрде бұғатталып, «🔒» индикаторы жанады. Бұғаттау режимінде түймелерді басқару мүмкін емес. Бұғаттау режиміне ауысқаннан кейін 30 секундтан соң басқару панеліндегі индикаторлар өшеді.
• Басқару тақтасын бұғаттан шығару үшін «F» түймесін 3 секунд ұстап тұру керек, содан кейін «🔓» индикаторы жанады.
• Басқару тақтасын бұғаттау үшін «F» түймесін 3 секунд ұстап тұру керек, содан кейін «🔒» индикаторы жанады.

Тоңазыту бөлімінде температураны орнату

Тоңазыту бөлімінде температураны орнату үшін «B» түймесін басу қажет. Бұл ретте «4» дисплейінде белгіленген температура көрсетіледі.
«B» түймесін әрбір келесі басу бөлімдегі белгіленген температураны 1 °C-қа төмендетеді.
Тоңазыту бөліміндегі температура 2 бастап 8 °C дейінгі ауқымда орнатылуы мүмкін.
Таңдалған температура басқару панелін бұғаттаудан кейін орнатылады.

Мұздату бөлігіндегі температураны орнату

Мұздату бөлімінде температураны орнату үшін «A» түймесін басу қажет. Бұл ретте «1» дисплейінде белгіленген температура көрсетіледі.
«A» түймесін әрбір келесі басу бөлімдегі белгіленген температураны 1 °C-қа төмендетед.
Мұздату бөліміндегі температура -24 °C бастап -16 °C дейінгі ауқымда орнатылуы мүмкін.
Таңдалған температура басқару панелін бұғаттаудан кейін орнатылады.

Тоңазытқыштың жұмыс режимдері

Тоңазытқыштың жұмыс режимін таңдау «C» түймесін басу арқылы жүргізіледі. «C» түймесін әр басу тоңазытқыштың жұмыс режимдерін келесі ретпен ауыстырады: «Супер салқындату» - «Супер мұздату» - «Босату».
Таңдалған режим басқару панелін бұғаттаудан кейін қосылады.

Ескертпе

Егер «Супер салқындату», «Супер мұздату» немесе «Босату» режимдері қосылған болса, тоңазытқыш бөлімдеріндегі температураны реттеу мүмкін емес.
Егер «Супер салқындату», «Супер мұздату» немесе «Босату» режимдері қосылған кезде тоңазытқышта немесе мұздату бөлімінде температураның өзгеруі жүргізілсе, аталған режимдер өшіріледі.

«Супер салқындату» режимі

«Супер салқындату» режимінде тоңазытқыш бөлімінде ең төменгі температура 2 °C орнатылады, басқару тақтасында «2» индикаторы жанады. Бұл режим сусындарды немесе балғын өнімдердің көп санын жылдам салқындатуға арналған.
• Режимді өшіру 2,5 сағат жұмыс істегеннен кейін автоматты түрде жүреді, содан кейін тоңазытқыш бөліміндегі температура бұрын орнатылған температураға оралады.

«Супер мұздату» режимі

«Супер мұздату» режимінде мұздатқыш бөлімде ең төменгі температура -24 °C орнатылады, дисплейде «3» индикаторы жанады. Бұл режим балғын өнімдердің көп санын жылдам мұздатуға арналған.
• Осы режимде қалаған жұмыс уақытын орнату үшін «A» түймесін 3 секунд ұстап тұру керек, содан кейін «1» дисплейінде «26» индикациясы пайда болады, бұл жылдам мұздату уақыты 26 сағатқа орнатылғанын білдіреді.
• Жылдам мұздату уақытын ауыстыру үшін «A» түймесін қайтадан басу керек, содан кейін «1» дисплейінде «48» индикациясы көрсетіледі, жылдам мұздату уақыты 48 сағатқа орнатылғанын білдіред.
• Режимді өшіру белгіленген жұмыс уақыты аяқталғаннан кейін автоматты түрде жүреді, содан кейін мұздатқыш бөліміндегі температура бұрын орнатылған температураға оралады.

«Босату» режимі

«Босату» режимінде тоңазытқыш бөлімі жұмысын тоқтатады (басқару панелінде «OFF» индикаторы жанады, «4» дисплейі өшеді). Мұздату бөлімінде -18 °C температурасы белгіленеді. Режимді сөндіру үшін «A» немесе «B» түймесін басу қажет. Бұл режимді ұзақ уақытқа (14 күннен астам) кеткен жағдайда сөндіру ұсынылады.

НАЗАР АУДАРЫҢЫЗ!

«Босату» режимін қосқан кезде азық-түліктерді тоңазыту бөлімінен алып тастау қажет.

Қуаттауды өшіру

Электр қуаты апаттық ажыратылған жағдайда тоңазытқыш электр қуаты қалпына келтірілгеннен кейін бұрын белгіленген режимде жұмысын жалғастырады.

Есікті ашу дабылдамасы

Егер тоңазытқыштың есігі ашылғаннан кейін екі минут ішінде жабылмаса, есік жабылғанға дейін әр секунд сайын сигнал естіледі. Дыбыстық дабылды өшіру үшін басқару тақтасындағы кез келген түймені басу керек.

Мұз генераторын қосу және өшіру

• Мұз генераторын қосу үшін «D» түймесін басу керек. Бұл ретте «7» индикаторы өшеді.
• Мұз генераторын сөндіру үшін «D» түймесін қайтадан басу керек. Бұл ретте «7» индикаторы жанады.
• Ұзақ уақыт бойы пайдаланылмаса, мұз генераторын өшіру ұсынылады.

Сүзгінің ластану индикациясы

Мұз генераторы жұмыс істеп тұрған кезде су сүзгісінің жұмыс уақыты жинақталады. 150 күн жұмыс істегеннен кейін басқару тақтасында «6» индикаторы жанады, бұл су сүзгісін тазалау қажеттілігін білдіреді. 180 күн жұмыс істегеннен кейін «6» индикаторы жанып-сөне бастайды.
Сүзгінің жұмыс уақытын есептегішті қалпына келтіру үшін «E» түймесін 3 секунд ұстап тұру керек.

Мұз және салқындатылған су өндіру

• Мұз өндірісінде әртүрлі дыбыстар естілуі мүмкін: клапанның іске қосылуы, мұз генераторы арқылы судың өтуі, мұзды ұсақтау, мұзды сыйымдыққа түсіру. Бұл дыбыстар функционалды сипатқа ие және ақау емес.
• Түсірген кезде мұз текшелері жабысуы мүмкін. Бұл жағдайда оларды ағаш қалақпен немесе қасықпен бөлуге болады.
• Мұз генераторының моторының қызып кетуіне жол бермеу үшін мұзды тоқтатқаннан кейін 1 минуттан кейін алыңыз. Мұз машинасының қозғалтқышының температурасы жұмыс температурасына жеткенше біраз уақыт күтіңіз. Мұздың көп мөлшерін алу қажет болса, оны тікелей контейнерден алу ұсынылады.
• Мұз контейнерін алып шығару және тазалау тәртібі «Қызмет көрсету және күтім» бөлімінде көрсетілген.
• Мұз бен салқындатылған суды беру мұздатқыш бөлімінің есігі толығымен жабылған кезде ғана мүмкін болады. Егер мұзды немесе салқындатылған суды беру процесінде мұздату бөлімінің есігін ашқан жағдайда, беру процесі автоматты түрде тоқтатылады.

Салқындатылған суды алу

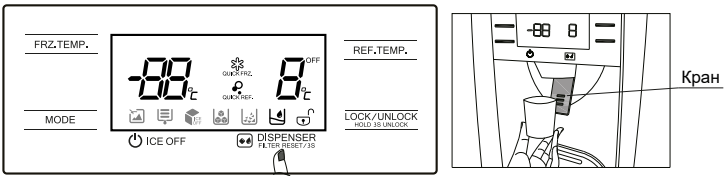

Басқару тақтасында «10» индикаторы жанбайынша «E» түймесін басыңыз. Осыдан кейін контейнерді шүмекке әкеліп, оны басыңыз. Салқындатылған судың қажетті мөлшерін алыңыз, содан кейін шүмекті босатыңыз.

Жарылған мұзды алу

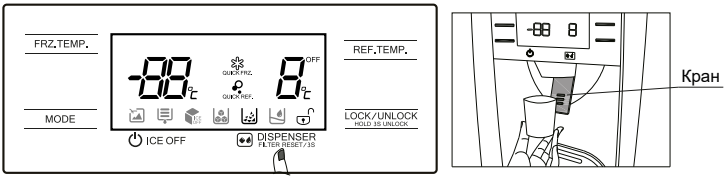

Басқару тақтасында «9» индикаторы жанбайынша «E» түймесін басыңыз. Осыдан кейін контейнерді шүмекке әкеліп, оны басыңыз. Жарылған мұздың қажетті мөлшерін алыңыз, содан кейін шүмекті босатыңыз.

Мұз текшелерін алу

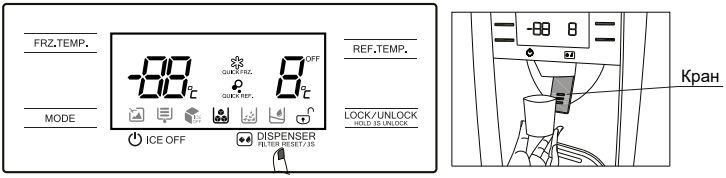

Басқару тақтасында «8» индикаторы жанбайынша «E» түймесін басыңыз. Осыдан кейін контейнерді шүмекке әкеліп, оны басыңыз. Мұз текшелерінің қажетті санын алыңыз, содан кейін шүмекті босатыңыз.

АЗЫҚ-ТҮЛІКТЕРДІ САҚТАУ ЖӨНІНДЕ ҰСЫНЫМДАР

• Тоңазытқыш ішіндегі температураға оның орналасқан жері, қоршаған орта температурасы, есіктің ашылу жиілігі әсер етуі мүмкін.
• Ерекше иісі бар немесе иісті оңай сіңіретін өнімдерді оралған күйінде, сұйықтықтарды - тек жабық күйінде сақтаңыз.
• Қажет болмаса тоңазытқыштың есігін ашпаңыз және оны ашық күйде ұзақ ұстамаңыз.
• Аспаптың тоңазытқышын плюс 10 °C төмен температурасы бар үй-жайда ұзақ уақытқа орнатқанда, ол тұрақсыз жұмыс істеуі мүмкін (тоңазытқыш бөлімінде температураның жоғарылауы мүмкін).

ҚЫЗМЕТ КӨРСЕТУ ЖӘНЕ КҮТУ

Мұзға арналған контейнерді тазарту SBS 573I үлгісі



Мұзға арналған контейнерді тазарту үшін мыналарды жасау қажет:
1. Тоңазытқышты электр қуатының желісінен ажыратыңыз.
2. Мұздату бөлімінің есігін ашыңыз. Мұз контейнерін көтеріп, жоғарыдағы суретте көрсетілгендей өзіңізге қарай тартыңыз.
3. Контейнердің қақпағын ашыңыз. Контейнерді бейтарап тазартқыш құралмен шайыңыз, жұмсақ шүберекпен құрғатыңыз.
4. Контейнерді кері тәртіпте жинап, орнына қойыңыз.

Жібіту

• Бирюса CD 466, CD 492, FD 431, SBS 460, SBS 573, SBS 587, тоңазытқыштары автоматты еріту жүйесімен жабдықталған және қолмен ерітуді талап етпейді.

Тазалау

Тоңазытқыштың сенімді жұмысын және оңтайлы энергия тұтынуын қамтамасыз ету үшін тоңазытқышты мезгіл-мезгіл (6-10 айда бір рет) тазалау ұсынылады. Ол үшін:
1. Тоңазытқышты электр қуатының желісінен ажыратыңыз.
2. Тоңазытқыштан азық-түлікті, сондай-ақ толымдаушыларды (сөрелер, ыдыстар) алып шығарыңыз.
3. Тоңазытқыштың ішкі және сыртқы беттерін, сондай-ақ компоненттерді жылы сабынды суға малынған жұмсақ шүберекпен жуыңыз, таза сумен шайыңыз және құрғатыңыз.
4. Есіктері ашық тоңазытқышты бір сағат құрғатыңыз.

НАЗАР АУДАРЫҢЫЗ!

Тоңазытқыштың ішкі және сыртқы беттерін тазалау үшін құрамында қышқылдар және еріткіштер бар абразивті пасталарды немесе жуғыш құралдарды қолданбаңыз!

Егер тоңазытқыш ұзақ уақыт бойы пайдаланылмаса, жағымсыз иістің алдын алу үшін одан азық-түліктерді алып тастау, тазалау және есіктерді ашық қалдыру ұсынылады.

ЫҚТИМАЛ АҚАУЛЫҚТАР ЖӘНЕ ОЛАРДЫ ЖОЮ ТӘСІЛДЕРІ

Ақаулық, сырттан білінуі	Ықтимал себебі	Ақаулықты анықтау және жою әдісі
Желіге қосылған тоңазытқыш жұмыс істемейді	Желіде кернеу жоқ	Желідегі кернеуді тексеру
	Розетканың айырмен түйіспесі жоқ	Түйісуді қамтамасыз ету
Жұмыс істеп тұрған тоңазытқыштың сылдырлауы және тарсылы	Теріс орнатылған тоңазытқыш	Реттегіш тіректердің көмегімен тоңазытқыштың тұрақты қалпын реттеу
Тоңазытқыштағы иістер	Иіс шығаратын өнімдердің герметикалық емес қаптамасы	Тоңазытқышты жылы сабынды сумен шайыңыз, сүртіңіз және желдетіңіз

Басқа ақаулар туындаған жағдайда уәкілетті қызмет көрсету орталығына хабарласыңыз.

Тоңазытқыш жұмысының барысында:
- температураның реле тетіктерінің іске қосылу шертпелері;
- тоңазытқыш жүйе тетікшелері арқылы айналатын салқындатқыш агент сылдыры;
- материалдық температуралық деформациялауы кезіндегі жеңіл сыртылдау.

Осы дыбыстар қандай да бір ақаумен байланысты емес және олардың функционалдық сипаты бар.

Ақаулық туындаған жағдайда тоңазытқыштың басқару тақтасында қате коды немесе тиісті индикация пайда болады (төмендегі кестелерді қараңыз). Егер басқару тақтасында ақаулық туралы ақпарат пайда болса, оны жою үшін уәкілетті қызмет көрсету орталығына хабарласу керек.

CD 466 тоңазытқыштары	
Дисплейдегі индикация	**Описание неисправности**
1,8 индикаторлары жанып-сөнеді	Тоңазыту бөлімшесіндегі температура датчигінің ақаулығы
2, 8 индикаторлары жанып-сөнеді	Мұздату бөлімшесіндегі температура датчигінің ақаулығы
4, 8 индикаторлары жанып-сөнеді	Тоңазытқыш бөлігін жібітудің температуралық датчигі қатесі
5, 8 индикаторлары жанып-сөнеді	Мұздатқыш бөлігін жібітудің температуралық датчигі қатесі
6, 8 индикаторлары жанып-сөнеді	Деректерді айырбастау қатесі
7, 8 индикаторлары жанып-сөнеді	Қоршаған температура датчигінің қатес
1- 7 индикаторлары жанып-сөнеді	Ылғалдылық қадағасының қатесі

CD 492, FD 431 тоңазытқыштары	
Қате коды	**Ақаулықтардың сипаттамасы**
E1	Тоңазыту бөлімшесіндегі температура датчигінің ақаулығы
E2	Мұздату бөлімшесіндегі температура датчигінің ақаулығы
E3	Жемістер мен көкөністер үшін ыдыс температурасы датчигінің ақаулығы (FD 431 үлгісі үшін)
E4	Тоңазытқыш бөлігін жібітудің температуралық датчигі қатесі
E5	Мұздатқыш бөлігін жібітудің температуралық датчигі қатесі
E6	Деректерді айырбастау қатесі
E7	Қоршаған орта температурасы датчигінің қатесі
EH	Ылғалдылық қадағасының қатесі

SBS 587 тоңазытқыштары	
Қате коды	**Ақаулықтардың сипаттамасы**
E1	Тоңазыту бөлімшесіндегі температура датчигінің ақаулығы
E2	Мұздату бөлімшесіндегі температура датчигінің ақаулығы
E4	Тоңазытқыш бөлігін жібітудің температуралық датчигі қатесі
E5	Мұздатқыш бөлігін жібітудің температуралық датчигі қатес
E6	Деректерді айырбастау қатесі
E7	Қоршаған орта температурасы датчигінің қатесі

SBS 573 тоңазытқыштары	
Қате коды	**Ақаулықтардың сипаттамасы**
E1	Тоңазыту бөлімшесіндегі температура датчигінің ақаулығы
E2	Мұздату бөлімшесіндегі температура датчигінің ақаулығы
E4	Тоңазытқыш бөлігін жібітудің температуралық датчигі қатесі
E5	Мұздатқыш бөлігін жібітудің температуралық датчигі қатесі
E6	Деректерді айырбастау қатесі
E7	Қоршаған орта температурасы датчигінің қатесі
EE	Мұз генераторы қадағасының тізбегінің қатесі
EH	Ылғалдылық қадағасының қатесі

SBS 460 тоңазытқыштары	
Дисплейдегі индикация	**Ақаулықтардың сипаттамасы**
1,6 индикаторлары жанып-сөнеді	Тоңазыту бөлімшесіндегі температура датчигінің ақаулығы
2, 3 индикаторлары жанып-сөнеді	Мұздату бөлімшесіндегі температура датчигінің ақаулығы
1,5 индикаторлары жанып-сөнеді	Мұздатқыш бөлігін жібітудің температуралық датчигі қатесі
1,4 индикаторлары жанып-сөнеді	Қоршаған температура датчигінің қатесі

КӘДЕГЕ ЖАРАТУ

Белгіленген қызмет ету мерзімі өткеннен кейін дайындаушы кәсіпорын тоңазытқыштың қауіпсіз пайдаланылуы үшін жауап бермейді, сондықтан үш жылда кемінде бір рет шеберхананың маманын ларьдің электр және өрт қауіпсіздігін қамтамасыз ету мақсатында оның электр сымдарын профилактикалық тексеру немесе жөндеу үшін шақыру ұсынылады. Егер сіздің тоңазытқышыңызды болашақта пайдалану мүмкін болмаса, оны келесі түрде жарамсыз күйге келтіруді ұсынамыз:

- ашаны желіден ажыратып, сымды кесіңіз;
- тоңазытқыштың корпусы мен есіктің корпусы жергілікті әкімшілік белгілеген ережелер мен талаптар бойынша тұрмыстық және өнеркәсіптік қалдықтар полигондарында көмілуі тиіс;
- компрессор, тоңазытқыш қондырғы, іске қосу релесі, электр сымдары қара және түсті металдардың сынықтары ретінде жойылуы мүмкін.

ТЫЙЫМ САЛЫНАДЫ! **Күйдіру жылу оқшаулағыш корпусы және тоңазытқыш есігі байланысты білім беру жанған кезде уытты заттар.**

«Бирюса» КТЗ» ААҚ тапсырысы бойынша шығарылды
Ресей, 660123, Красноярск., пр. «Красноярий рабочий» газеттері, 29,
www.biryusa.ru
Шығарған: Hefei Hualing Co., Ltd
No.176 Jinxiu Avenue, Economic&Technological Development Zone,
Hefei, 230601, Anhui Province, China.

ТЕХНИКАЛЫҚ СИПАТТАМАЛАРЫ

Сипаттамалары / Үлгінің белгіленуі	Бирюса CD 466 I	Бирюса CD 466 BG CD 466 GG	Бирюса CD 492 BG CD 492 I	Бирюса FD 431 I	Бирюса SBS 460 I	Бирюса SBS 573 I	Бирюса SBS 587 I	Бирюса SBS 587 BG SBS 587 WG
Атаулы кернеу, токтың жиілігі, В, Гц	220-240 ~, 50							
Атаулы тұтынатын қуаты, Вт	170	170	160	130	200	175	130	170
Еру режиміндегі номиналды тұтыну қуаты, Вт	250	250	220	202	200	240	240	240
Шамшырақтың ең көп қуаты, Вт	3	3	4	5	5	5	5	5
Нақтылы жалпы брутто көлемі, л	466	466	544	446	530	573	587	587
Толық пайдалы көлемі, л	450	442	469	391	460	490	548	548
Тоңазытқыш бөлімнің атаулы пайдалы көлемі, л	297	289	327	244	271	334	347	347
Мұздатқыш бөлімнің атаулы пайдалы көлемі, л	153	153	142	147	189	156	201	201
Таза салмағы, кг, артық емес	82	91	99	82	76	97	80	87
Габариттік өлшемдері, мм:								
ені	833	833	833	703	835	897	897	897
тереңдігі	663	663	740	686	635	761	706	706
биіктігі	1775	1775	1775	1780	1775	1765	1765	1765
Белгіленген қызмет ету мерзімі, жыл, кемінде	10							
Дыбыс қуатының түзетілген деңгейі, дБа, артық емес	38	38	42	41	41	40	35	35
Энергетикалық тиімділік класы	A	A	A+	A++	A	A+	A++	A++
Климаттық класс	SN, N, ST, T	SN, N, ST, T	N, ST, T	SN, N, ST, T	SN, N, ST, T	SN, N, ST, T	SN, N, ST, T	SN, N, ST, T
Атаулы мұздату қабілеті, кг/24 сағ	10	10	18	8	12	10	14	14
Мұздатылған азық-түлік өнімдерін сақтау бөлімінде электр қуаты өшкен жағдайда температураның −18 °С-тан −9 °С-қа дейін көтерілу уақыты, сағ, кем емес	5	5	14	10	9	6	10	10
Энергияны бір тәулікте тұтыну, кВт•сағ/24сағ	0,95	0,95	1,09	0,72	1,09	1,123	0,887	0,887
No Frost жүйесі	Да	Да	Да	Да	Да	Да	Да	Да
Компрессорлар саны	1	1	1	1	1	1	1	1
Компрессордың түр	Инверторлық	Инверторлық емес	Инверторлық емес	Инверторлық емес	Инверторлық	Инверторлық емес	Инверторлық емес	Инверторлық
Жұмыртқаларға арналған науа	Да	Да	Да	Да	Да	Да	Да	Да
Мұзға арналған пішін	Да	Да	Да	Да	Да	Нет	Да	Да

Кепілдік картасы

бирюса

Құрметті сатып алушы!
Сізге «Бирюса» сауда маркасының бұйымын таңдағаныңыз үшін алғысымызды білдіреміз!

Кепілдік шарттары

Дайындаушы зауыттың кепілдік міндеттемелері Қазақстан Республикасының қолданыстағы заңнамасы негізінде әзірленген.

Бірюса тоңазытқыш-мұздатқыштары үшін 1 жылдық кепілдік мерзімі белгіленген.

Кепілдік мерзімі ішінде аспаптың ақаулығы анықталса, дайындаушы (сатушы) «Тұтынушылардың құқықтарын қорғау туралы» Қазақстан Республикасының Заңымен көзделген тұтынушының талаптарын қанағаттандыруға міндетті.

Түсініспеушілікті болдырмау үшін, Сізден бұйымдарды пайдалану және сақтау ережелері мен шарттарын, кепілдік міндеттемелерінің шарттарын мұқият зерделеуіңізді.

Кепілдікті қызмет көрсету мерзімі аспапты сатқан күннен бастап есептеледі. Егер сату күнін белгілеу мүмкін болмаса, «Тұтынушылар құқығын қорғау туралы» Қазақстан Республикасының заңына сәйкес кепілдік мерзімі бұйым шығарылған күннен бастап есептеледі. Кепілдікті жөндеу кезінде бұйымды сатып алу күнін растау үшін немесе «Тұтынушылар құқығын қорғау туралы» Қазақстан Республикасының Заңымен көзделген басқа талаптарды қойған кезде, Сізден ілеспе құжаттарды (чек, квитанция, электрондық чек, сатып алу күні мен орнын растайтын басқа құжаттар) сақтауыңызды өтініп сұраймыз. Бұйымның сапасы бойынша кез келген наразылықтар «Бирюса» авторизацияланған сервис орталығының өкілі бұйым сапасын алдын ала тексергеннен кейін ғана қарастырылады.

НАЗАР АУДАРЫҢЫЗ! Аспапты сатып алған кезде сатушымен бірге пайдалану жөніндегі нұсқаулықта көрсетілген жұмысқа қабілеттілігін, жиынтықтылығын, механикалық зақымдардың жоқтығын тексеріңіз. Дайындаушы-зауыт олар тұтынушыға тапсырғаннан кейін туындаған жағдайда аспаптың механикалық зақымдары мен толымсыздығы үшін жауапты болмайды.

Аспапты жөндеу пайдалану орнында немесе кепілдікті шеберханада жүргізіледі. Аспапты жөндеу үшін кепілдікті шеберханаға жеткізу, ауыстыру және оны тұтынушыға қайтару жасалған шарттың негізінде сатушының (дайындаушының) немесе сатушының (дайындаушының) функцияларын орындайтын ұйымның күшімен және есебінен жүргізіледі.

Кепілді жөндеуге арналған №1, №2, №3, №4 талондарды механик кепілді мерзім кезеңінде тораптар мен бөлшектерді ауыстыра отырып жөндеуді орындағаннан кейін, сондай-ақ кепілді мерзім кезеңінде тораптар мен бөлшектерді алмастырмай аспапты реттеу және техникалық қызмет көрсету жөніндегі жұмыстарды жүргізу кезінде алып қояды.

Кепілдікті шеберханадағы механик талондарды алып қойған кезде талон түбіртегіндегі деректерді жазып алуды талап етіңіз.

НАЗАР АУДАРЫҢЫЗ! Корпустың ішінде немесе артқы қабырғасында орналасқан (өнім түріне байланысты) бұйым туралы толық ақпаратты (моделі, сериялық нөмірі, шығарылған күні, штрих коды) қамтитын зауыттық сәйкестендіруші жапсырмаларды өнімнен алып тастауға тыйым салынады. Бұл ақпарат құрылғының қызмет ету мерзімі ішінде техникалық қызмет көрсету және жөндеу үшін маңызды. Зауыттық сәйкестендіру жапсырмасының болмауы құрылғыны сәйкестендіруді және соның салдарынан оған кепілдік беруді мүмкін етпейді.

КЕПІЛДІКТІ ҚЫЗМЕТ КӨРСЕТУ КЕЛЕСІ ЖАҒДАЙЛАРДА КӨРСЕТІЛМЕЙДІ:

тұтынушы тасымалдау, сақтау, орнату, күтім жасау, пайдалану нұсқаулығында көзделген қауіпсіздік және пайдалану талаптарын сақтамаса;

дайындаушы кәсіпорын кепілдікті қызмет көрсетуге уәкілеттілік бермеген тұлғалар жөндеу жүргізсе;

оқыс жағдайдың немесе еңсерілмейтін күш әсерінен (өрт, дүлей апат және т.б.) болған жарамсыздықтар кезінде;

тұрмыстық жәндіктер мен кеміргіштердің әсерінен, өзге де бөгде факторлардың әсерінен, сондай-ақ пайдалану жөніндегі нұсқаулықта айтылған техникалық талаптардың елеулі бұзылуынан, оның ішінде электр желісі параметрлерінің тұрақсыздығынан туындаған қалыпты жұмыстың зақымдануы немесе бұзылуы кезінде.

Авторизацияланған сервис орталықтарының телефондары мен мекенжайлары туралы ақпаратты **www.biryusa.ru** сайтымызда немесе QR-кодты сканерлеп таба аласыз.

Егер сізде «Бирюса» өнімдерінің сапасына немесе сервистік қызмет көрсетуіне байланысты сұрақтарыңыз болса, сіз сервистік қызмет көрсету бөліміне **8 800 250 0014** (РФ кез келген өңірінен қоңырау шалу тегін) телефоны бойынша хабарласа аласыз, **жұмыс тәртібі - дс-жм 04:00-13:00 (MSK)** немесе **service@biryusa.ru** электрондық поштасына өтініш жасай аласыз.

Моделі **Сериялық нөмірі** **Дайындалған күні**

Сатушы ұйымның атауы Сатылған күні М.О.

Кепілдік жағдайларының шарттарымен таныстым, жиынтықталымға және сыртқы түріне шағымдарым жоқ

Сатып алушының Т.А.Ә, қолы

Талонның түбіртегін міндетті түрде толтыру және тұтынушыда қалдыру қажет

Кепілдікті жөндеуге № 4 талонның түбіртегі

Алынды _____ алу күні

Орындаушы _____ тегі

Орындалған жұмыстар _____

Кепілдікті жөндеуге № 3 талонның түбіртегі

Алынды _____ алу күні

Орындаушы _____ тегі

Орындалған жұмыстар _____

Кепілдікті жөндеуге № 2 талонның түбіртегі

Алынды _____ алу күні

Орындаушы _____ тегі

Орындалған жұмыстар _____

Кепілдікті жөндеуге № 1 талонның түбіртегі

Алынды _____ алу күні

Орындаушы _____ тегі

Орындалған жұмыстар _____

бұрқоса

№ 1 ТАЛОН (кепілдікті жөндеуге)

Үлгісі _____

сериялық № _____

дайындалған күні _____

сатылған күні _____

М.О.

бұрқоса

№ 2 ТАЛОН (кепілдікті жөндеуге)

Үлгісі _____

сериялық № _____

дайындалған күні _____

сатылған күні _____

М.О.

бұрқоса

№ 3 ТАЛОН (кепілдікті жөндеуге)

Үлгісі _____

сериялық № _____

дайындалған күні _____

сатылған күні _____

М.О.

бұрқоса

№ 4 ТАЛОН (кепілдікті жөндеуге)

Үлгісі _____

сериялық № _____

дайындалған күні _____

сатылған күні _____

М.О.

ҚАЗАҚША

Жөндеудің сипаттауы_____

_____

_____

_____

_____

Шебердің қолы_____

Клиенттің қолы_____

Жөндеудің сипаттауы_____

_____

_____

_____

_____

Шебердің қолы_____

Клиенттің қолы_____

Жөндеудің сипаттауы_____

_____

_____

_____

_____

Шебердің қолы_____

Клиенттің қолы_____

Жөндеудің сипаттауы_____

_____

_____

_____

_____

Шебердің қолы_____

Клиенттің қолы_____